Carrier

United Technologies

ДАННЫЕ ПО ПОДБОРУ ИЗДЕЛИЯ

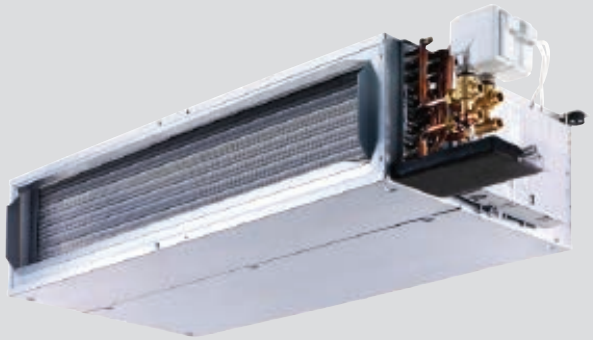

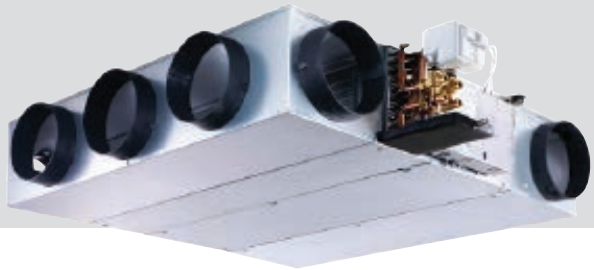

- Модульный запотолочный канальный фанкойл
- Сверхтихая работа
- Низкое энергопотребление
- Гибкость конфигурации для простого монтажа
- Повышенный комфорт
- Высокое качество воздуха в помещении

Канальный вентиляторный доводчик

42NL и 42NH

EUROVENT CERTIFIED PERFORMANCE
www.eurovent-certification.com

Компания CARRIER участвует в программе ECP по сертификации FC/FCP
Проверьте достоверность сертификата:
www.eurovent-certification.com
www.certiflash.com

Certiflash

IDROFAN

Перевод оригинального документа 10008, 08.2015

Содержание

1 - ФУНКЦИИ И КОНФИГУРАЦИИ 3
1.1 - Модульная конструкция 3
1.2 - Большой выбор конфигураций 3
1.3 - Стандартная конфигурация присоединительных патрубков 4

2 - ГАБАРИТНЫЕ ЧЕРТЕЖИ 8

3 - ОСНОВНЫЕ МОДУЛИ И КОМПОНЕНТЫ 11
3.1 - Корпус 11
3.2 - Электродвигатели вентиляторов 11
3.3 - Варианты подключения вентиляторов 11
3.4 - Водяной теплообменник 12
3.5 - Моноблочный поддон для сбора и отвода конденсата 12
3.6 - Фильтр 12

4 - ТЕХНИЧЕСКИЕ ХАРАКТЕРИСТИКИ ДОПОЛНИТЕЛЬНЫХ ПРИНАДЛЕЖНОСТЕЙ 13
4.1 - Электрический воздухонагреватель (дополнительная принадлежность для 2-трубной системы) 13
4.2 - Контроллер расхода наружного воздуха (опция) 13
4.3 - Клапаны и приводы (дополнительная принадлежность) 14
4.4 - Гибкие водяные патрубки (опция) 16
4.5 - Датчики (дополнительная принадлежность) 16
4.6 - Насос отвода конденсата (дополнительная принадлежность) 16

5 - СИСТЕМА УПРАВЛЕНИЯ (ОПЦИЯ) 17

6 - ХАРАКТЕРИСТИКИ ИЗДЕЛИЙ 18

7 - РАБОЧИЕ ХАРАКТЕРИСТИКИ АГРЕГАТОВ 42NH И 42NL 20
7.1 - Физические и электрические характеристики согласно условиям Eurovent – 42NL – Типоразмеры 2 и 3 20
7.2 - Физические и электрические характеристики согласно условиям Eurovent – 42NL – Типоразмер 4 21
7.3 - Физические и электрические характеристики согласно условиям Eurovent – 42NL – Типоразмер 5 22
7.4 - Физические и электрические характеристики согласно условиям Eurovent – 42NH – Типоразмеры 2 и 3 23
7.5 - Физические и электрические характеристики согласно условиям Eurovent – 42NH – Типоразмер 4 24
7.6 - Физические и электрические характеристики согласно условиям Eurovent – 42NH – Типоразмер 5 25
7.7 - Физические и электрические характеристики согласно условиям Eurovent – 42NH – Типоразмеры 6 и 7 26
7.8 - Теплопроизводительности 27
7.9 - Акустические характеристики 36
7.9 - Акустические характеристики (продолжение) 37
7.10 - Электрические характеристики 39
7.11 - Гидравлическое сопротивление теплообменника 49
7.12 - Расход воздуха 50

8 - ПРЕДЕЛЬНЫЕ ЭКСПЛУАТАЦИОННЫЕ ПАРАМЕТРЫ 55

9 - ТЕХНИЧЕСКИЕ ХАРАКТЕРИСТИКИ 42NL/42NH 56
Общие сведения 56
Технические характеристики 56

Помещенная на передней обложке фотография выполняет только иллюстративные функции и не является частью предложения для продажи или контракта.
Изготовитель сохраняет право в любое время изменять дизайн без уведомления.

1 - ФУНКЦИИ И КОНФИГУРАЦИИ

- Поставляются фанкойлы Carrier 42NH и 42NL различных типоразмеров с 2-трубной системой, 2-трубной системой и электрическим воздухонагревателем и 4-трубной системой. Диапазон расходов: от 100 до 2300 м3/ч; диапазон холодопроизводительностей: от 0,6 до 12 кВт; номинальный диапазон теплопроизводительностей от 0,8 до 17 кВт.
- Компактный модульный канальный агрегат, предназначенный для монтажа за подвесным потолком.
- Надежное и экономичное решение для гостиниц, административно-торговых, офисных и небольших промышленных зданий.
- Малая высота корпуса: 235 мм (для типоразмеров 2/3/4/5) и 285 мм (для типоразмеров 6/7).
- Совместимы со всеми моделями диффузоров компании Carrier.
- Исключительно низкие уровни шума для канальных устройств.
- 5- и 6-скоростные электродвигатели переменного тока AC позволяют регулировать скорость воздушного потока.
- Вентиляторы могут быть оснащены электродвигателем EC с регулируемой скоростью и низким потреблением энергии.
- Высоконапорные радиальные вентиляторы для агрегатов серии 42NH.
- Фильтр G1 входит в стандартный комплект поставки.
- Безопасный электронагреватель со ступенчатым регулированием мощности, установленный на заводе-изготовителе.
- Низкое гидравлическое сопротивление, регулирующие вентили, установленные на заводе-изготовителе.
- Опции (вентили и контроллеры) для простого и быстрого монтажа за подвесным потолком. Устанавливаются на заводе-изготовителе.

1.1 - Модульная конструкция

Агрегаты поставляются в двух исполнениях и отличаются широкой областью применения.

Исполнение 42NL оптимизировано для скрытого монтажа, а исполнение 42NH – для установки в приточно-вытяжной системе с использованием воздуховодов.

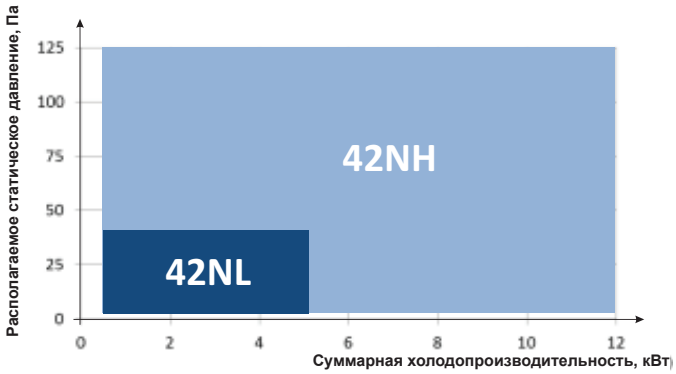

1.2 - Большой выбор конфигураций

Каждая модель серий 42NL и 42NH может быть оснащена:
- Устройствами для всасывания и/или нагнетания воздуха непосредственно из/в помещение
- Фланцевыми прямоугольными патрубками на входе и выходе вентиляторного доводчика для присоединения к воздуховодам.
- Воздухораспределительными пленумами на входе и/или на выходе, а также круглыми патрубками для присоединения воздуховодов диаметром 160, 200 или 250 мм (в зависимости от типоразмера).

На рисунке ниже показаны все возможные конфигурации (схемы распределения воздуха) для исполнений 42NL и 42NH (например, типоразмер 3) с присоединительными патрубками диаметром 200 мм.

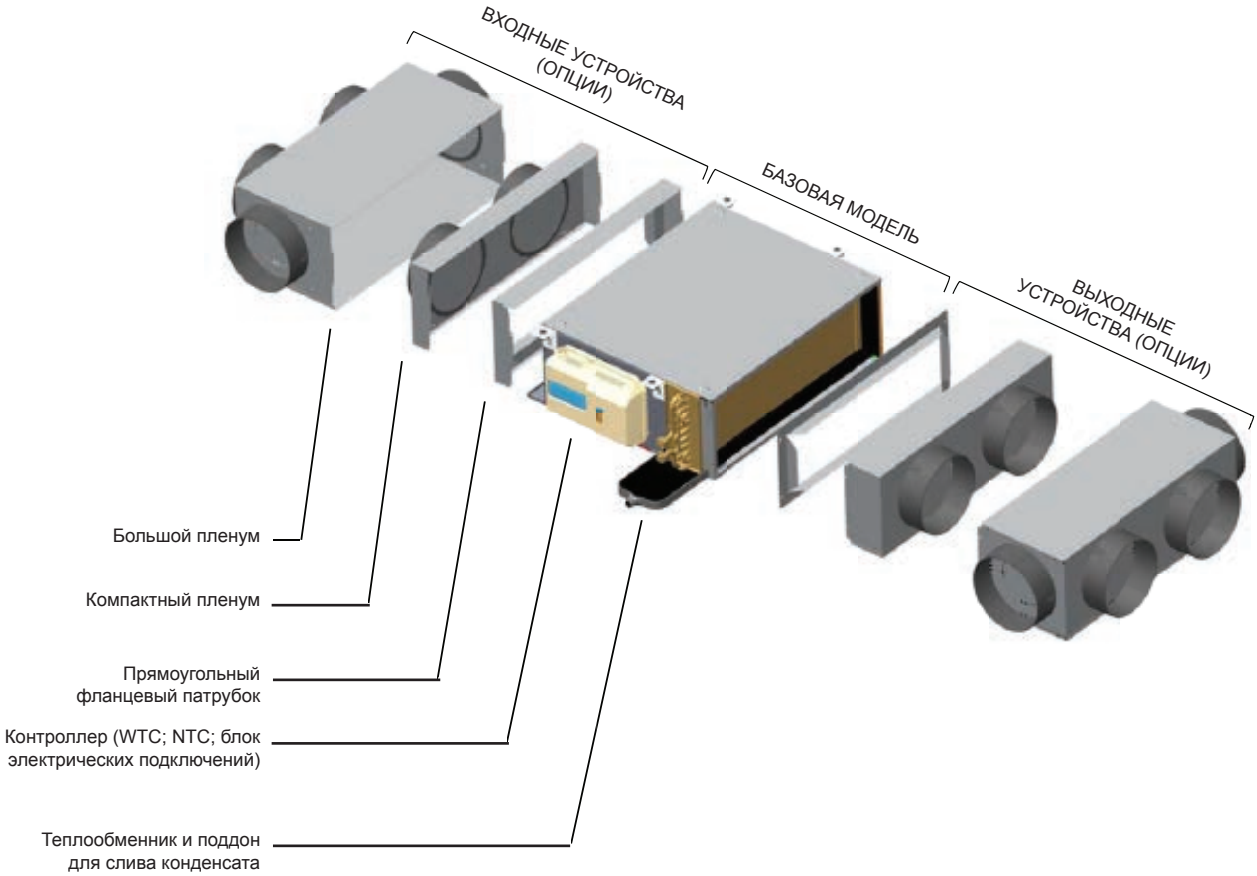

1.3 - Стандартная конфигурация круглых присоединительных патрубков

Большой и малый воздухозаборный и воздухораспределительный пленумы для всех типоразмеров в соответствии с чертежами ниже:

	42NH и 42NL типоразмер 2xx	42NH и 42NL типоразмер 3xx	42NH и 42NL типоразмер 4xx
БОЛЬШОЙ ВХОД ИЛИ ВЫХОД	4x DN 160 3x DN 200	4x DN 160 4x DN 200	5x DN 160 4x DN 200
КОМПАКТНЫЙ ВХОД ИЛИ ВЫХОД	2x DN 160 1x DN 200	2x DN 160 2x DN 200	3x DN 160 2x DN 200
ОГРАНИЧЕНИЯ (*)	**МИН. КОЛ. ПАТРУБКОВ = 1x160 или 1x200** *(2x160 и 1x200 для 42NH279)*	**МИН. КОЛ. ПАТРУБКОВ = 2x160 или 1x200** *(2x160 и 2x200 для серии 42NL)*	**МИН. КОЛ. ПАТРУБКОВ = 3x160 или 2x200**

	42NH и 42NL типоразмер 5xx	42NH типоразмер 6xx	42NH типоразмер 7xx
БОЛЬШОЙ ВХОД ИЛИ ВЫХОД	6x DN 160 5x DN 200	5x DN 200 4x DN 250	6x DN 200 5x DN 250
КОМПАКТНЫЙ ВХОД ИЛИ ВЫХОД	4x DN 160 3x DN 200	3x DN 200 2x DN 250	4x DN 200 3x DN 250
ОГРАНИЧЕНИЯ (*)	**МИН. КОЛ. ПАТРУБКОВ = 3x160 или 2x200** *(4x160 и 3x200 для серии 42NL)*	**МИН. КОЛ. ПАТРУБКОВ = 3x200 или 2x200**	**МИН. КОЛ. ПАТРУБКОВ = 4x200 или 3x250**

(*) = Минимальное количество присоединительных патрубков, необходимых для обеспечения требуемого располагаемого статического давления и надежной работы системы

ПРИМЕЧАНИЕ.

- Электронагреватель не применим для агрегатов 42NL с установленным пленумом (в связи с минимальными требованиями по расходу воздуха)
- Нестандартные конфигурации, не перечисленные выше, могут поставляться по отдельному заказу. Обратитесь в ближайшее торговое представительство компании Carrier.

Стандартная конфигурация присоединительных патрубков (продолжение)

Стандартная конфигурация с прямоугольными фланцевыми входными и выходными присоединительными патрубками:

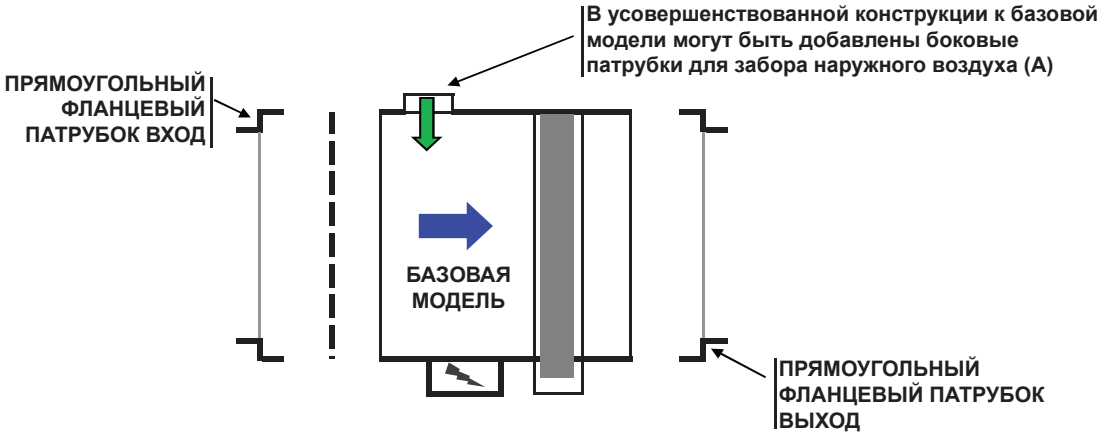

Стандартная конфигурация с присоединительными патрубками без патрубка забора наружного воздуха:

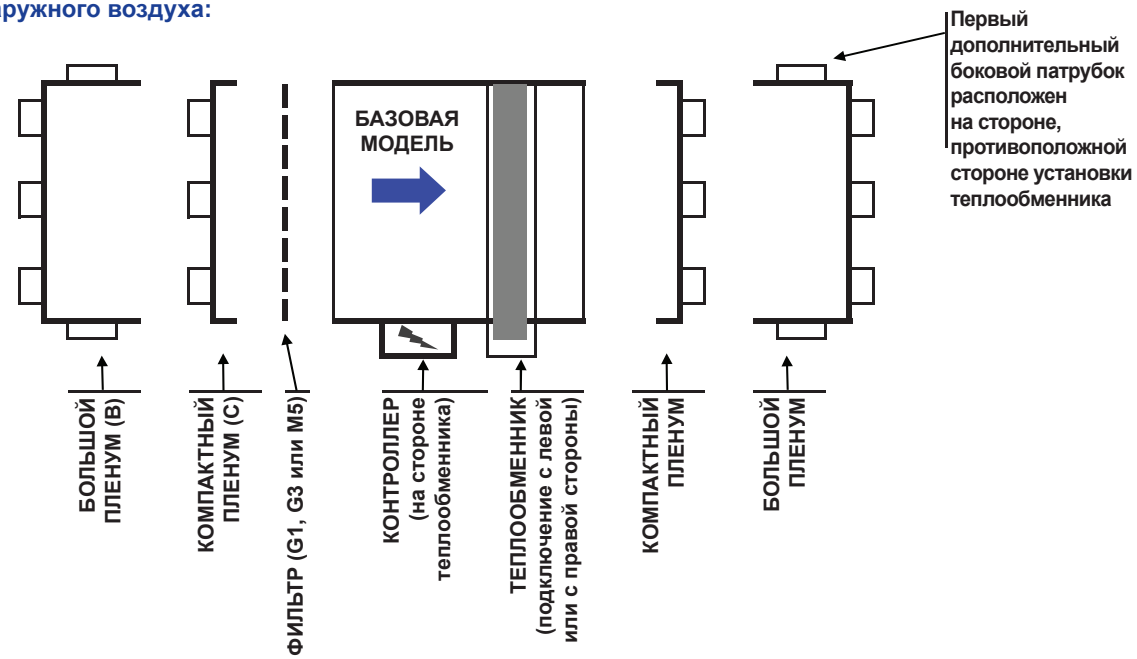

Стандартная конфигурация с возсожностью установки патрубка забора наружного воздуха:

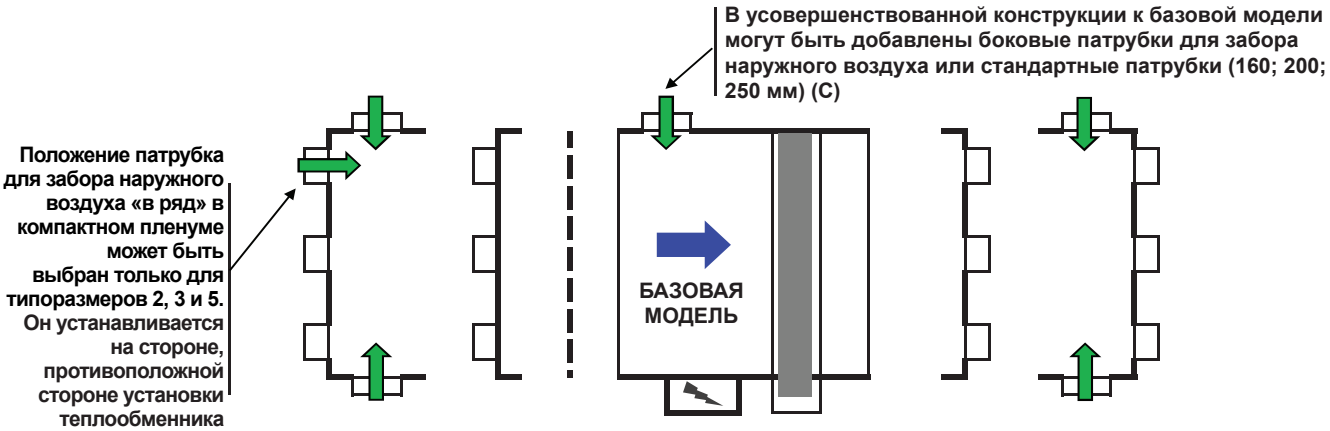

Направление потока воздуха

Вход для наружного воздуха

(A) В этом случае на входе агрегата должен быть установлен фильтр, чтобы избежать повреждении вентилятора и загрязнения теплообменника.

(B) Для установки фильтра M5 необходим большой пленум

(C) Малый плоский входной пленум без фильтра для повышения компактности.

Стандартная конфигурация присоединительных патрубков (продолжение)

Возможны следующие конфигурации:

U-образная

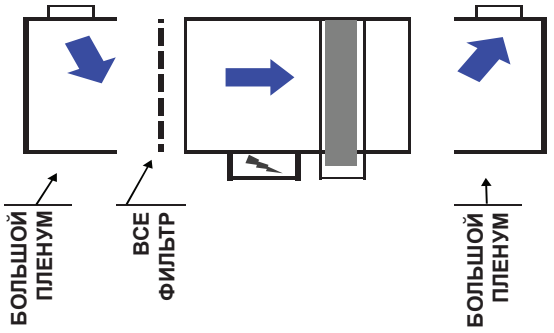

L-образная

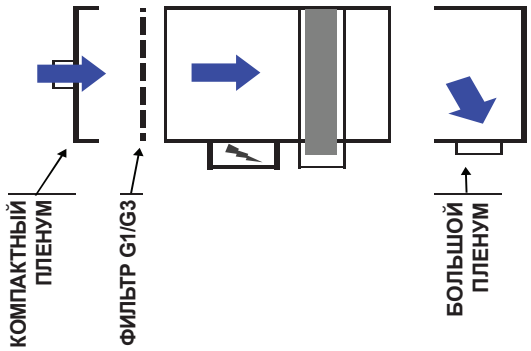

T-образная

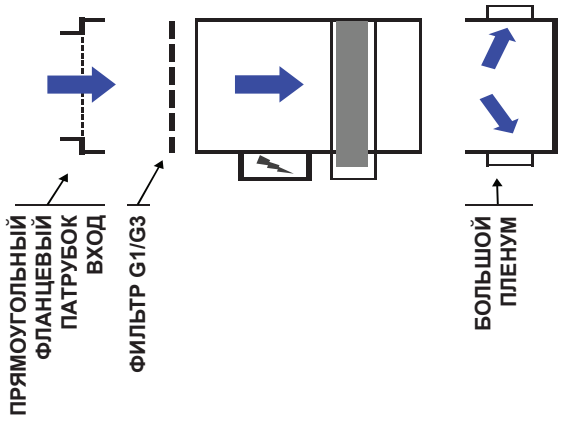

H-образная или I-образная

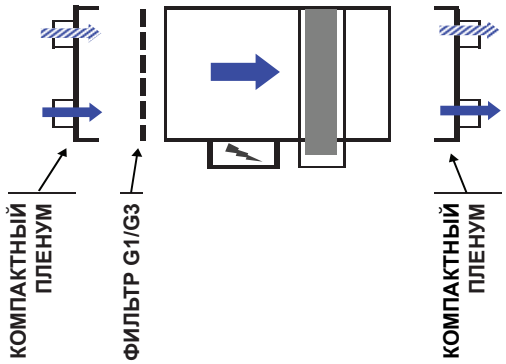

Конфигурации без фильтра (ультракомпактный дизайн)

U-образная

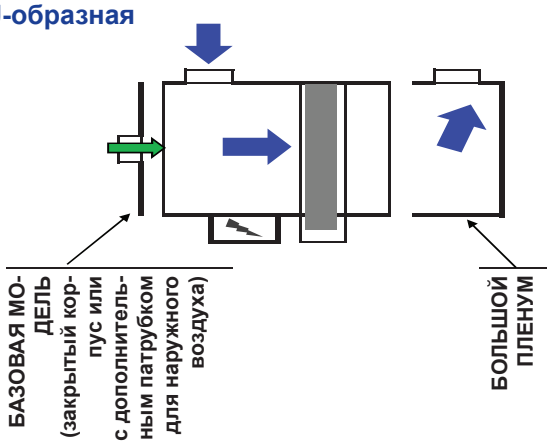

H-образная или I-образная

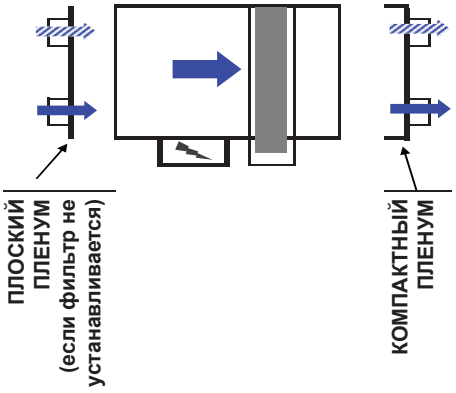

Совместимость	Типоразмер 2		Типоразмер 3	Типоразмеры с 4 по 7
	22x / 23x	279		
1x160	NH/NL	н/и	н/и	н/и
1x200	NH/NL	NH	NH	н/и
1x250	н/и	н/и	н/и	н/и

Совместимость	Типоразмеры с 2 по 3	Типоразмер 4	Типоразмер 5	Типоразмер 6	Типоразмер 7
2x160	NH/NL	н/и	н/и	н/и	н/и
2x200	NH/NL	NH/NL	NH	н/и	н/и
2x250	н/и	н/и	н/и	NH	н/и

н/и: не используется

Стандартная конфигурация присоединительных патрубков (продолжение)

Конфигурации с фильтром M5

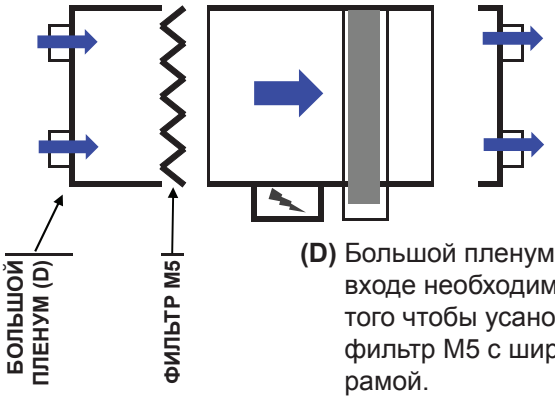

(D) Большой пленум на входе необходим, для того чтобы усановить фильтр M5 с широкой рамой.

Конфигурация «наружный воздух» на стороне выхода

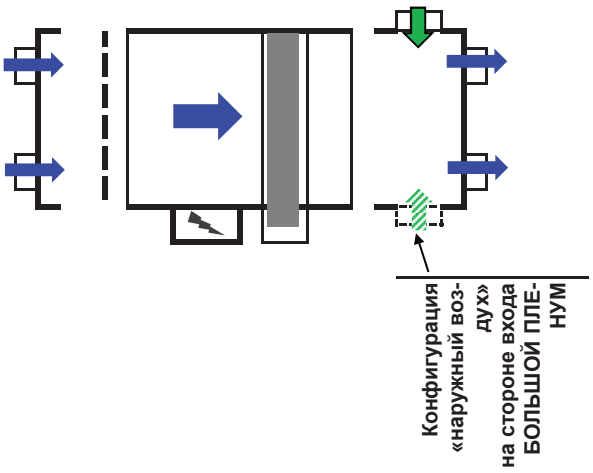

Конфигурация «наружный воздух» на стороне входа

Боковой патрубок наружного воздуха (на стороне, противоположной стороне установки теплообменника) Вариант 1 «Оптимизированный»

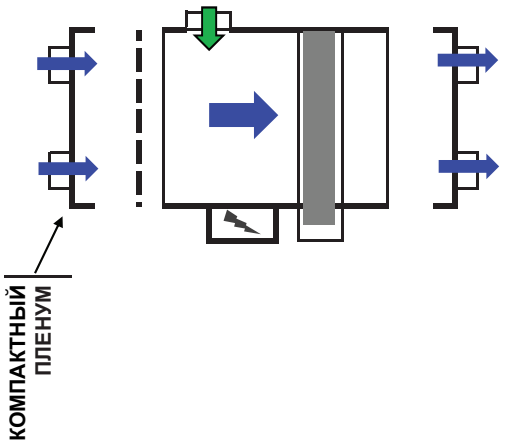

Вход оптимизирован: В компактной базовой модели установлен патрубок наружного воздуха (на стороне, противоположной стороне установки теплообменника).

Вариант 2 “In_opp”

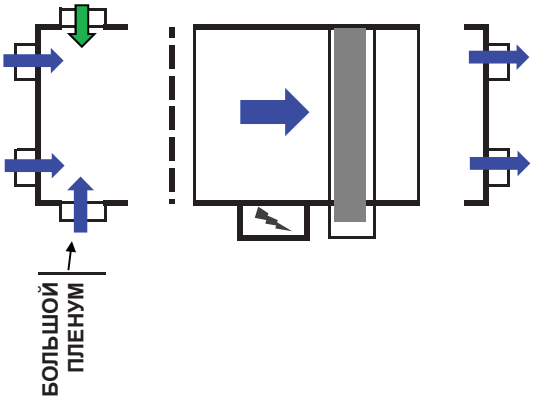

С этой опцией патрубок наружного воздуха установлен на стороне, противоположной стороне установки теплообменника, и встроен в большой пленум.

Боковой патрубок наружного воздуха “In_coil”.

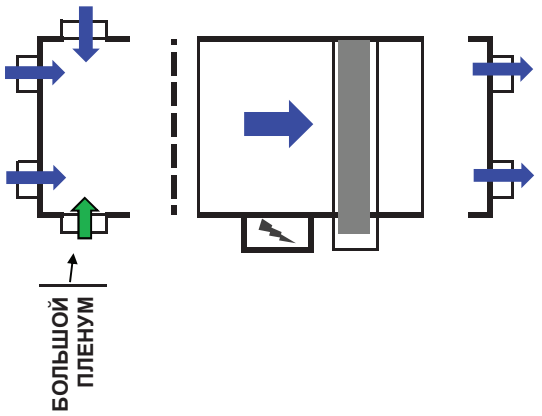

Патрубок наружного воздуха “в ряд” (для типоразмеров 2, 3 и 5)

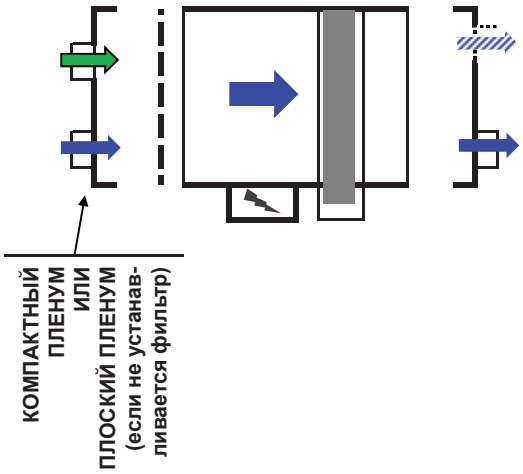

2 - ГАБАРИТНЫЕ ЧЕРТЕЖИ

Примечание: все модели показанные на чертеже имеют правое подключение. Модели с левосторонним подключением симметричны.

Стандартный агрегат с подачей и всасыванием воздуха непосредственно в/из помещения

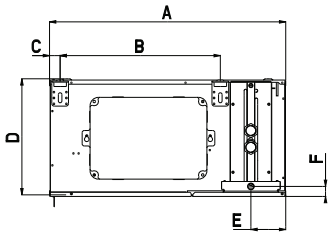

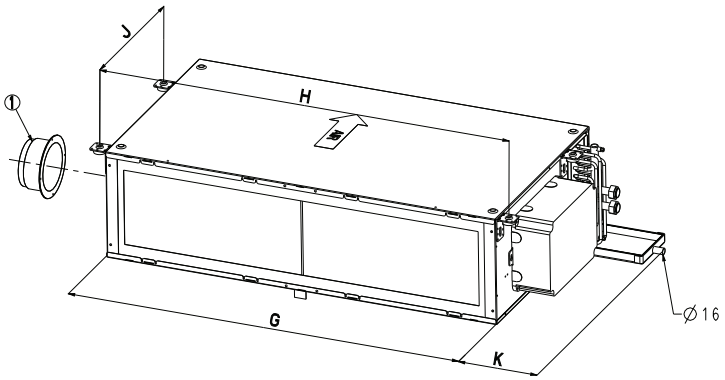

Размеры в мм						
Типоразмер	**2xx**	**3xx**	**4xx**	**5xx**	**6xx**	**7xx**
A	520	520	520	520	575	575
B	330	330	330	330	385	385
C	25	25	25	25	25	25
D	235	235	235	235	285	285
E	85	85	85	85	85	85
F	17	17	17	17	25	25

Размеры в мм						
Типоразмер	**2xx**	**3xx**	**4xx**	**5xx**	**6xx**	**7xx**
G	450	620	820	1020	1020	1320
H	500	670	870	1070	1070	1370
J	330	330	330	330	385	385
K	230	230	230	230	230	230
G + K	680	850	1050	1250	1250	1550
Масса*, кг	15	18	23	27	30	36

Агрегат с прямоугольными фланцевыми входными и выходными присоединительными патрубками

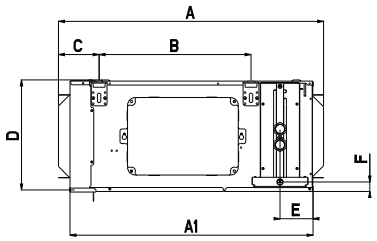

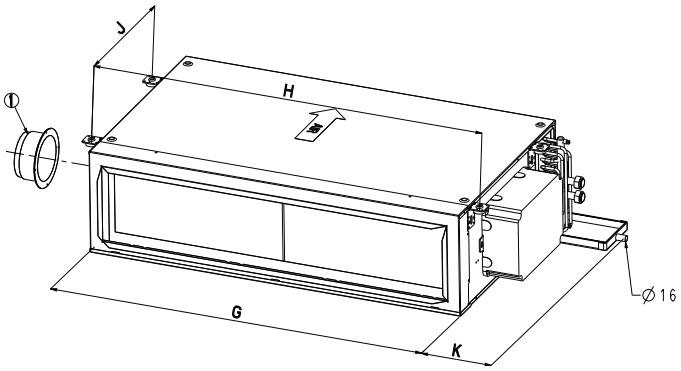

Размеры в мм						
Типоразмер	**2xx**	**3xx**	**4xx**	**5xx**	**6xx**	**7xx**
A	615	615	615	615	670	670
B	330	330	330	330	385	385
C	103	103	103	103	103	103
D	235	235	235	235	285	285
E	85	85	85	85	85	85
Прямоугольные фланцевые патрубки	380 x 160	550 x 160	750 x 160	950 x 160	950 x 210	1250 x 210

Размеры в мм						
Типоразмер	**2xx**	**3xx**	**4xx**	**5xx**	**6xx**	**7xx**
F	17	17	17	17	25	25
A1	561	561	561	561	615	615
G	450	620	820	1020	1020	1320
H	500	670	870	1070	1070	1370
J	330	330	330	330	385	385
K	230	230	230	230	230	230
G + K	680	850	1050	1250	1250	1550
Масса*, кг	15	18	23	27	30	36

ОБОЗНАЧЕНИЯ

1 Положение оптимизированного бокового патрубка наружного воздуха в базовой модели (на входе на стороне, противоположной стороне установки теплообменника)

* Максимальная масса 42NL/NH (исполнение с электродвигателем AC или EC) – без вентиля (опция) – без водяного контура

⇨ направление потока воздуха

Размеры в мм

Агрегат без фильтра с компактным пленумом на входе и выходе воздуха (оптимизированная длина)

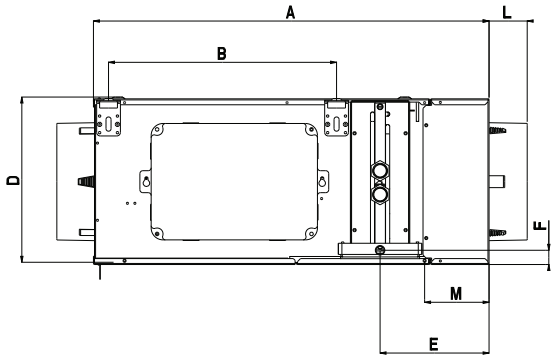

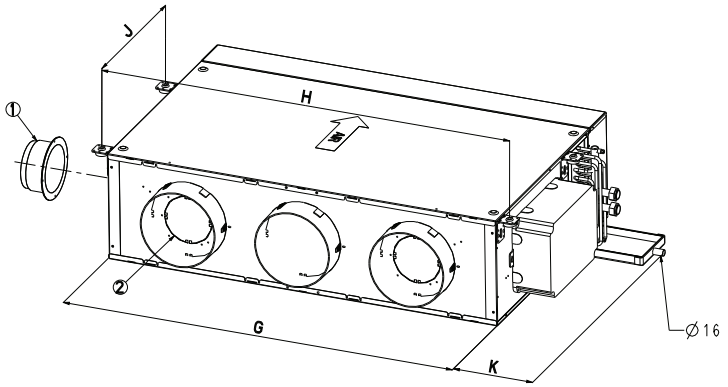

Размеры в мм						
Типоразмер	**2xx**	**3xx**	**4xx**	**5xx**	**6xx**	**7xx**
A	611	611	611	611	666	666
B	330	330	330	330	385	385
C	25	25	25	25	25	25
D	235	235	235	235	285	285
E	185	185	185	185	185	185
F	17	17	17	17	25	25
G	450	620	820	1020	1020	1320

Размеры в мм						
Типоразмер	**2xx**	**3xx**	**4xx**	**5xx**	**6xx**	**7xx**
H	500	670	870	1070	1070	1370
J	330	330	330	330	385	385
K	230	230	230	230	230	230
L	63	63	63	63	76	76
M	100	100	100	100	100	100
G + K	680	850	1050	1250	1250	1550
Масса*, кг	19	23	29	33	37	44

Агрегат с фильтром G1 или G3 с компактным пленумом на входе и выходе воздуха

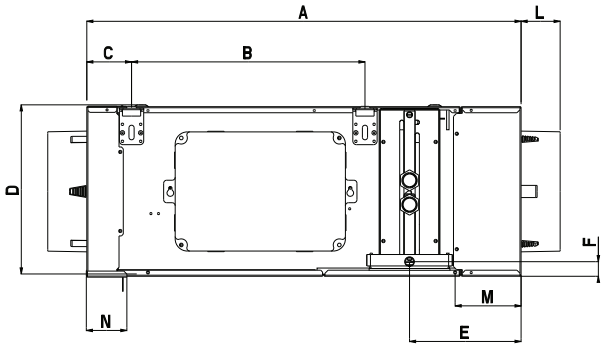

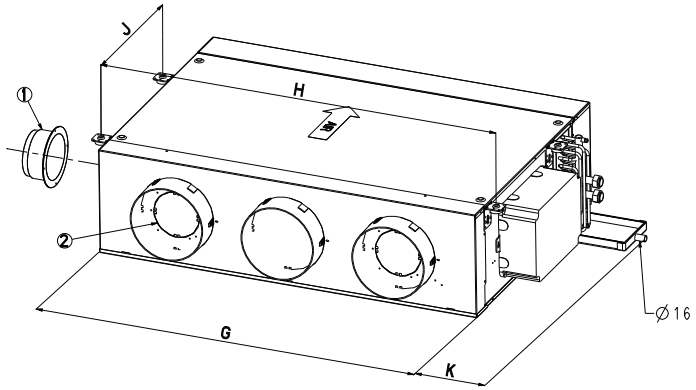

Размеры в мм						
Типоразмер	**2xx**	**3xx**	**4xx**	**5xx**	**6xx**	**7xx**
A	660	660	660	660	715	715
B	330	330	330	330	385	385
C	75	75	75	75	75	75
D	235	235	235	235	285	285
E	185	185	185	185	185	185
F	17	17	17	17	25	25
G	450	620	820	1020	1020	1320

Размеры в мм						
Типоразмер	**2xx**	**3xx**	**4xx**	**5xx**	**6xx**	**7xx**
H	500	670	870	1070	1070	1370
J	330	330	330	330	385	385
K	230	230	230	230	230	230
L	63	63	63	63	76	76
M	100	100	100	100	100	100
N	50	50	50	50	50	50
G + K	680	850	1050	1250	1250	1550
Масса*, кг	19	23	29	33	37	44

ОБОЗНАЧЕНИЯ

1 Положение оптимизированного бокового патрубка наружного воздуха в базовой модели (на входе на стороне, противоположной стороне установки теплообменника)

2 Положение патрубка наружного воздуха «в ряд» для компактного пленума (с фильтром или без фильтра)

* Максимальная масса 42NL/NH (исполнение с электродвигателем AC или EC) – без вентиля (опция) – без водяного контура

⇨ направление потока воздуха

Размеры в мм

Агрегат с фильтрами G1, G3 или M5 с большим пленумом на входе и выходе воздуха

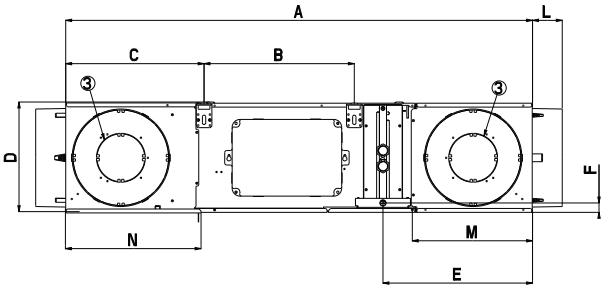

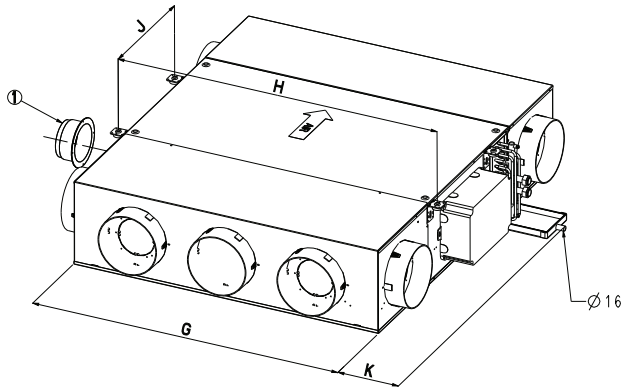

Размеры в мм						
Типоразмер	**2xx**	**3xx**	**4xx**	**5xx**	**6xx**	**7xx**
A	1040	1040	1040	1040	1195	1195
B	330	330	330	330	385	385
C	305	305	305	305	355	355
D	235	235	235	235	285	285
E	333	333	333	333	382	382
F	17	17	17	17	25	25
G	450	620	820	1020	1020	1320

Размеры в мм						
Типоразмер	**2xx**	**3xx**	**4xx**	**5xx**	**6xx**	**7xx**
H	500	670	870	1070	1070	1370
J	330	330	330	330	385	385
K	230	230	230	230	230	230
L	63	63	63	63	76	76
M	250	250	250	250	297	297
N	280	280	280	280	330	330
G + K	680	850	1050	1250	1250	1550
Масса*, кг	22	27	34	40	45	53

ОБОЗНАЧЕНИЯ

1 Положение оптимизированного бокового патрубка наружного воздуха в базовой модели (на входе на стороне, противоположной стороне установки теплообменника)

3 Боковое положение патрубка наружного воздуха в большом пленуме (на стороне входа или выхода)

* Максимальная масса 42NL/NH (исполнение с электродвигателем AC или EC) – без вентиля (опция) – без водяного контура

⇨ направление потока воздуха

Размеры в мм

3 - ОСНОВНЫЕ МОДУЛИ И КОМПОНЕНТЫ

3.1 - Корпус

Для дополнительного повышения комфорта эта серия предлагает особенно низкий уровень шума. Корпус изготовлен из оцинкованной листовой стали и полностью покрыт изнутри высокоэффективной тепло- и звукоизоляцией.

Для того чтобы отвечать требованиям действующих нормативных документов (в частности по классу огнестойкости) вентиляторный доводчик соответствует классу M1 по изоляции (в соответствии с NF P 92-507) и уровню Euroclass B-s3-d0 (в соответствии с EN 13501). В стандартной комплектации агрегат также оснащен антивибрационными опорами.

Для того чтобы максимально уменьшить размеры, агрегаты оснащены высокоэффективными теплообменниками с очень высоким отношением холодопроизводительности к расходу обрабатываемого воздуха. Оптимизирована высота поддона для слива конденсата.

3.2 - Электродвигатели вентиляторов

3.2.1 - Узел многоскоростного двигателя вентилятора совместим с требованиями норматива ErP 2015

Описание двигателя
- Асинхронные электродвигатели, 4-полюсные со встроенной защитой от перегрузки
- Фазосдвигающий конденсатор
- Класс нагревостойкости изоляции обмоток "B", для лакового покрытия "F"
- См. предельные эксплуатационные параметры в разделе 8.

Вентиляторные доводчики 42NH и 42NL оснащены многоскоростными вентиляторными агрегатами двустороннего всасывания, с двумя или тремя рабочими колесами (в зависимости от типоразмера агрегата) с загнутыми вперед лопатками.

42NH в стандартной комплектации оснащены 5-скоростными вентиляторами (42NL – 6-скоростными вентиляторами). Чтобы обеспечить подключение двигателя вентилятора к существующей электромеханической или электронной системе управления, необходимо выбрать три скорости.
- Минимальная скорость: R5 для 42NH; R6 для 42NL
- Максимальная скорость: R1
- Агрегаты могут поставляться с микропроцессорными контроллерами компании Carrier, подключенными на заводе-изготовителе для 3-скоростного регулирования.
- Относительно других вариантов подключения скоростей вентиляторного агрегата см. перечень опций агрегата (раздел 6)..

3.2.2 - Вентиляторный агрегат с низким энергопотреблением (с регулированием скорости LEC)

Описание двигателя
- Бесщеточный электродвигатель с постоянным магнитом
- С электронной коммуникацией обмоток
- Класс нагревостойкости изоляции обмоток "B", для лакового покрытия "F"
- См. предельные эксплуатационные параметры в разделе 8.

Агрегаты 42NH и 42NL оснащены вентиляторами LEC с регулируемой скоростью, управление осуществляется с помощью сигнала 0-10 В, поставляются с контроллерами NTC или WTC компании Carrier.

ПРИМЕЧАНИЕ. В этом случае минимальный сигнал, необходимый для пуска электродвигателя составляет 2 В для 2-трубных и 4-трубных систем и 3 В для моделей, оснащенных электронагревателями.

Если данный блок поставляется без контроллера Carrier, то ответственность за электромагнитную совместимость лежит на монтажной организации.

3.3 - Варианты подключения вентиляторов

3.3.1 - Многоскоростной агрегат с неподготовленными выводами

В качестве опции все скорости многоскоростного вентилятора могут выбираться с помощью коммутации неподготовленных выводов (6 скоростей для 42NL и 5 скоростей для 42NH), что обеспечивает большую гибкость в регулировании расхода.
Минимальная скорость = R6 или R5, максимальная скорость = R1.

3.3.2 - Многоскоростной агрегат с дополнительным контроллером или блоком электрических подключений (стандартная модель)

При оформлении заказа следует выбрать три из пяти скоростей для подключения электродвигателя вентилятора в соответствии
с применяемым контроллером (NTC, WTC или блок электрических подключений для термостатов Carrier).
При наличии блока электрических подключений монтажная организация может подключить агрегат к блоку зажимов.
Блок электрических подключений открывается с помощью отвертки.
Блок электрических подключений позволяет изменять подключение скоростей без доступа к электродвигателю.
Все доступные скорости подключены.

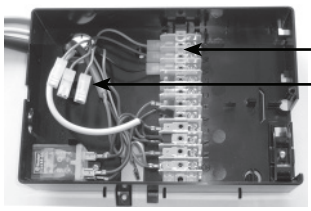

Пример подключения: По умолчанию R5 R3 R1 подключаются к блоку зажимов.

Остальные 2 или 3 скорости также легко доступны

ПРИМЕЧАНИЕ. Стандартная схема подключения для всех агрегатов R5 R3 R1.

3.3.3 - Вентиляторный агрегат с регулированием скорости и низким энергопотреблением (LEC) с подключением с помощью неподготовленных выводов

Управление вентиляторным агрегатом с регулированием скорости и низким энергопотреблением (LEC) осуществляется с помощью сигнала 0-10 В пост. тока.

3.3.4 - Вентиляторный агрегат с регулированием скорости и низким энергопотреблением (LEC) с блоком электрических подключений (стандартная модель)

Данная опция позволяет монтажной организации подключить агрегат к блоку зажимов, расположенному в блоке электрических подключений. Блок электрических подключений можно открыть с помощью отвертки.
Управляющий сигнал 0-10 В пост. тока. подается на вентилятор с регулированием скорости непосредственно с блока зажимов.

3.3.5 - Опция с крышкой

Дополнительная пластиковая крышка поставляется для контроллера, приобретаемого заказчиком (макс. размеры L = 200 мм x D = 100 мм x H = 95 мм), и устанавливается на месте эксплуатации или на заводе-изготовителе на многоскоростной агрегат или на вентилятор с регулированием скорости и низким энергопотреблении (LEC).

ПРИМЕЧАНИЕ. Данная опция несовместима с блоком электрических подключений.

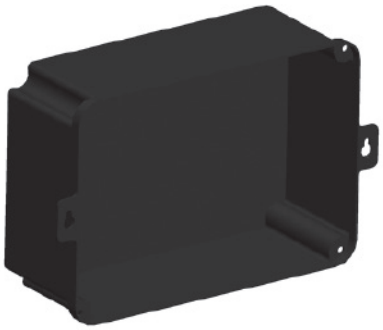

3.3.6 - Держатель предохранителей (опция)

Держатель предохранителей поставляется в качестве опции для контроллеров или с блоком электрических подключений.

3.4 - Водяной теплообменник

- Алюминиевые ребра, механически сочлененные с медными трубами
- Входной и выходной присоединительные патрубки водяного контура с внутренней резьбой 1/2” для типоразмеров со 2 по 5
- Входной и выходной присоединительные патрубки водяного контура с внутренней резьбой 3/4” для типоразмеров со 6 по 7
- Все теплообменники оборудуются вентилями выпуска воздуха и системой слива.
- Рабочее давление 1550 Па.

Теплообменник представляет собой единый узел с поддоном для сбора конденсата и сервисным пространством для облегчения демонтажа в процессе проведения работ по техническому обслуживанию.

3.5 - Моноблочный поддон для сбора и отвода конденсата

Изолированный поддон для сбора конденсата с отводным патрубком наружным диаметром 16 мм, класс огнестойкости M1 (в соответствии с NFP 92-507).

3.6 - Фильтр

3.6.1 - Технические характеристики

В состав вентиляторных доводчиков 42NH и 42NH в стандартной комплектации входит невосстанавливаемый фильтр G1 в соответствии с EN 779.

Также поставляются фильтр G3 и складчатый фильтр M5 (только для агрегатов серии 42NH) в соответствии с EN 779. Фильтры G3 и M5 выполнены из фильтрующего материала с классом огнестойкости M1 (в соответствии с NFP 92-507) и оснащены металлической рамой.

Опция «без фильтра» применима только для агрегатов с пленумом или прямоугольным фланцевым патрубком на стороне входа, предназначенным для подсоединения воздуховода.

Во избежание загрязнения теплообменника компания Carrier рекомендует установить фильтр либо в вентиляторном доводчике, либо в решетке рециркуляционного воздуха.

Для агрегатов 42NH применяются четыре конфигурации фильтров:

- Без фильтра: применяется только для агрегатов с входным пленумом с круглыми присоединительными патрубками или с прямоугольным фланцевым патрубком на входе
- Фильтр класса G1: поставляется в стандартной комплектации
- Фильтр класса G3: металлическая проволочная рама, средняя эффективность
- Фильтр M5 (только для 42NH): металлическая проволочная рама, высокая эффективность, толщина 55 мм.

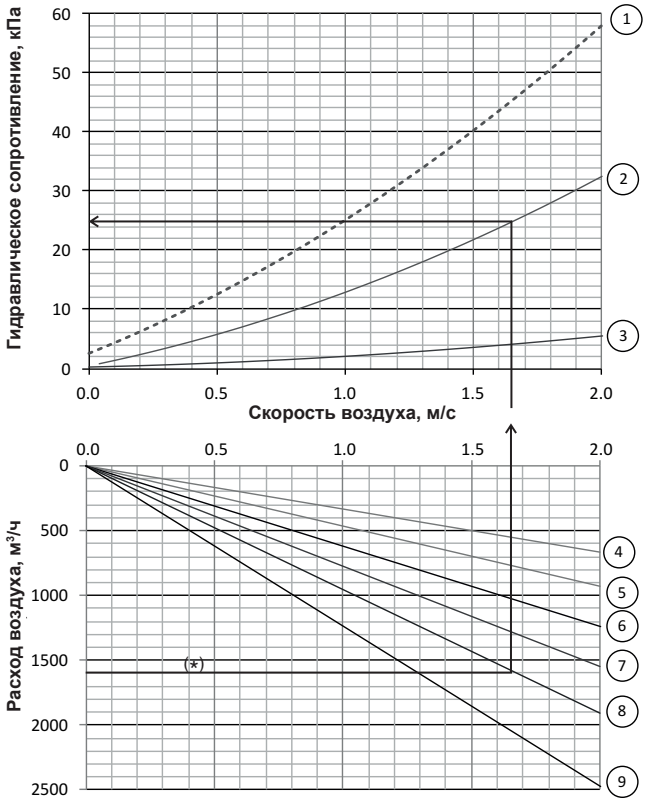

Обозначения

1 ФИЛЬТР M5
2 Фильтры G3
3 Фильтры G1
4 Расход воздуха для 42NH/NL Типоразмер 2
5 Расход воздуха для 42NH/NL Типоразмер 3
6 Расход воздуха для 42NH/NL Типоразмер 4
7 Расход воздуха для 42NH/NL Типоразмер 5
8 Расход воздуха для 42NH/NL Типоразмер 6
9 Расход воздуха для 42NH/NL Типоразмер 7
(*) Аэродинамическое сопротивление фильтра G3, применяемого в агрегатах 42NH645 составляет 25 Па при расходе воздуха 1600 м³/ч.

3.6.2 - Доступ к фильтру

Без входного прямоугольного фланцевого патрубка, фильтр извлекается с задней стороны.

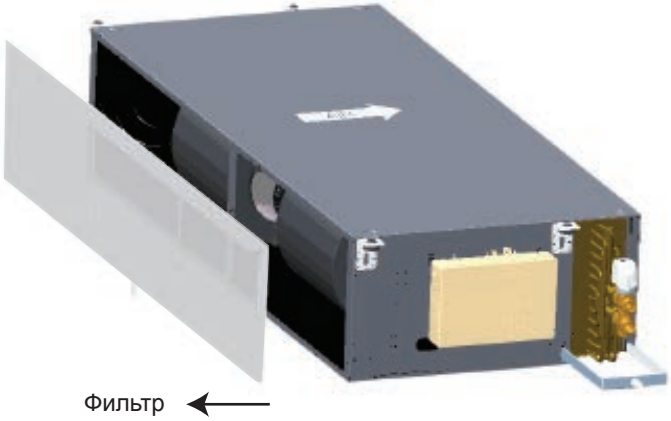

С входным прямоугольным фланцевым патрубком, фильтр извлекается снизу (через специальную дверцу).

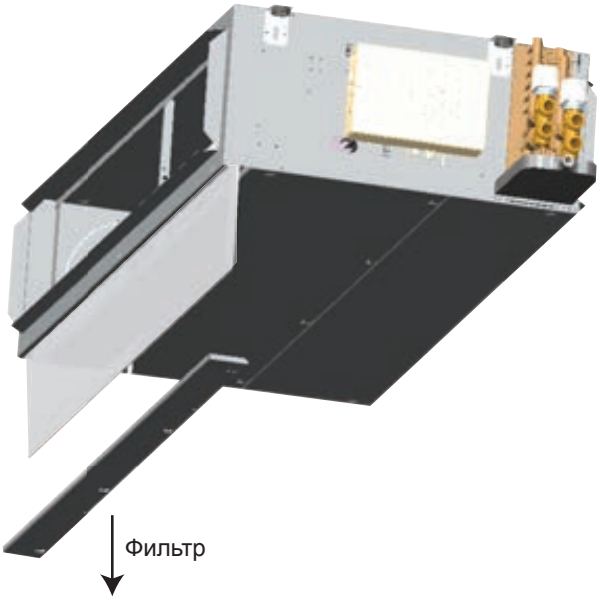

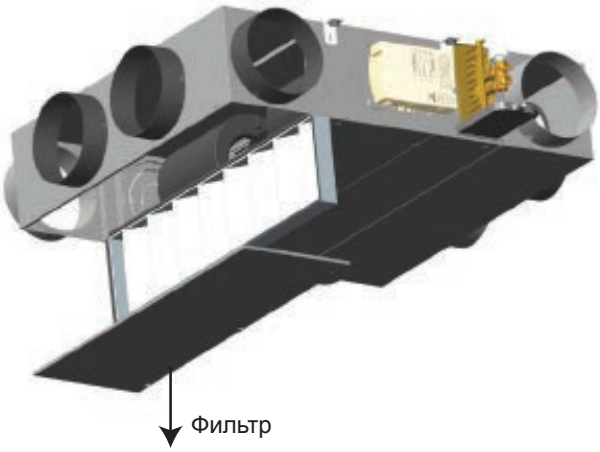

4 - ТЕХНИЧЕСКИЕ ХАРАКТЕРИСТИКИ ДОПОЛНИТЕЛЬНЫХ ПРИНАДЛЕЖНОСТЕЙ

4.1 - Электрический воздухонагреватель (дополнительная принадлежность для 2-трубной системы)

Резистивный проволочный нагреватель
- Напряжение питания: однофазное напряжение 230 В, 50 Гц
- Типоразмер и мощность нагревателя на блок (+5% ; -10%):

Мощность электрического воздухонагревателя	Низкая	Средняя	Высокая	Особо высокая
42NH/NL 2-5	1 x 500 Вт	1 x 800 Вт	1 x 1000 Вт	Не поставляется
42NH/NL 2-9	1 x 500 Вт	1 x 800 Вт	1 x 1000 Вт	Не поставляется
42NH/NL 3-5	1 x 500 Вт	1 x 800 Вт	1 x 1000 Вт	1 x 1600 Вт
42NH/NL 3-9	1 x 500 Вт	1 x 800 Вт	1 x 1000 Вт	1 x 1600 Вт
42NH/NL 4-5	2 x 500 Вт	2 x 800 Вт	2 x 1000 Вт	Не поставляется
42NH/NL 4-9	1 x 500 Вт	1 x 800 Вт	1 x 1000 Вт	1 x 1600 Вт
42NH/NL 5-5	2 x 500 Вт	2 x 800 Вт	2 x 1000 Вт	Не поставляется
42NH/NL 5-9	2 x 500 Вт	2 x 800 Вт	2 x 1000 Вт	Не поставляется
42NH 6-5	2 x 500 Вт	2 x 800 Вт	2 x 1000 Вт	2 x 1600 Вт
42NH 6-9	2 x 500 Вт	2 x 800 Вт	2 x 1000 Вт	2 x 1600 Вт
42NH 7-5	2 x 500 Вт	2 x 800 Вт	2 x 1000 Вт	2 x 1600 Вт
42NH 7-9	2 x 500 Вт	3 x 500 Вт	3 x 800 Вт	3 x 1000 Вт

- Предусмотрена двойная защита нагревателя:
  а) Встроенное термореле с самоблокировкой и автоматической установкой в исходное положение
  б) Цепь с разрушающимся плавким предохранителем
- Только для 2-трубной системы.

ВНИМАНИЕ! Во избежание повреждения электронагревателей должен поддерживаться минимальный расход воздуха.

По умолчанию микропроцессорный контроллер Carrier (NTC / WTC) выбирает манимальный управляющий сигнал 3 В. Во избежание пониженного расхода воздуха через агрегаты 42NL опция пленума не может быть выбрана.

4.2 - Контроллер расхода наружного воздуха (опция)

4.2.1 - Контроллер постоянного расхода наружного воздуха

Вентиляторный доводчик может быть оснащен контроллером постоянного расхода воздуха, настраиваемого в диапазоне от 15 до 180 м3/ч, для регулирования подачи наружного воздуха в помещение и кратности воздухообмена.

Расход наружного воздуха может быть отрегулирован в воздухораспределительном пленуме, в пленуме рециркуляционного воздуха или на боковой стороне корпуса базовой модели для компактного дизайна.

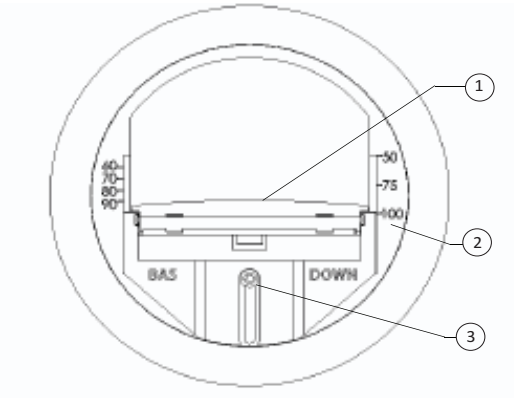

Диапазон от 50 до 100 м³/ч

1 Воздушная заслонка
2 Регулировка положения клапана наружного воздуха (м³/ч)
3 Винт регулировки расхода воздуха

Контроллер расхода наружного воздуха может быть модифицирован на месте эксплуатации путем изменения положения клапана (с помощью регулировочного винта). Возможны три диапазона контроллера расхода воздуха: от 15 до 50 м³/ч, от 60 до 100 м³/ч и от 110 до 180 м³/ч.

ВНИМАНИЕ! Если поставляется дополнительный датчик температуры рециркуляционного воздуха, то постоянный расход наружного воздуха не должен превышать 50 % от расхода приточного воздуха при минимальной скорости.

ПРИМЕЧАНИЕ. Для нормальной работы регулятора расхода наружного воздуха требуется перепад давления от 60 до 210 Па.

4.2.2 - Контроллер переменного расхода наружного воздуха

Агрегат может быть оснащен дополнительным контроллером переменного расхода наружного воздуха в диапазоне от 0 до 55 л/с (от 0 до 200 м³/ч). Он подключается к цифровому контроллеру компании Carrier и может регулировать расход наружного воздуха двумя способами:

- поддерживать заданное (при монтаже или дальнейшей наладке) соотношение расходов
- или на основе уровня CO_2 в воздухе помещения; в этом случае он подключается к датчику CO_2 через цифровой контроллер Carrier.

ПРИМЕЧАНИЕ. Давление в канале наружного воздуха перед регулятором переменного расхода должно составлять 180 Па.

4.3 - Клапаны и приводы (дополнительная принадлежность)

Примечание: Сборка привода клапана нормально закрытая.

4.3.1 - Приводы клапанов

Компания Carrier предлагает широкий выбор приводов для 2-ходовых и 4-ходовых клапанов (а также 3-ходовых клапанов со встроенным байпасом), обеспечивающих оптимальное решение для всех типов контроллеров и любых требований заказчика – от двухпозиционного до пропорционального регулирования с электропитанием 230 В или 24 В:

- Двухпозиционный привод, 230 В
- Двухпозиционный привод, 24 В
- 3-позиционный привод с плавающим шпинделем, 230 В
- 3-позиционный привод с плавающим шпинделем, 24 В
- Привод для плавного регулирования, 0-10 В / 24 В

3-позиционный привод с плавающим шпинделем (230 В) рекомендуется применять в сочетании с электродвигателями LEC и контроллерами WTC или NTC для экономии электроэнергии и повышения уровня комфорта.

ПРИМЕЧАНИЕ. Приводы с электропитанием 24 В не совместимы контроллерами Carrier (термостатами A/B/C/D, WTC и NTC).

4.3.2 - Корпус стандартного 2-ходового и 3-ходового клапана (со встроенным байпасом)

Особенности конструкции 2-ходового и 3-ходового клапана 1/2” для агрегатов 42NL/NH типоразмеров с 2 по 5

- Соединение с британской наружной трубной конической резьбой 1/2” с использованием соединительных гаек
- Прямой корпус вентиля с нанесенной на нем стрелкой, указывающей направление потока
- Номинальный типоразмер DN15 для клапана 1/2’’
- Номинальное давление: PN 16 бар

Особенности конструкции 4-ходового и 3-ходового клапана 3/4” для агрегатов 42NH типоразмеров 6 и 7

- Присоединительный патрубок с наружной резьбой 3/4” BSP под накидную гайку
- Прямой корпус вентиля с нанесенной на нем стрелкой, указывающей направление потока
- Номинальный типоразмер DN20 для клапана 3/4’’
- Номинальное давление: PN 16 бар

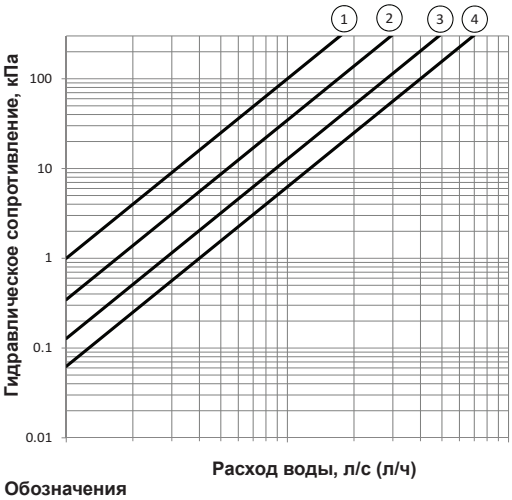

Обозначения

1 1/2” – запорный клапан 42NL/NH – Типоразмер 2 Kvs = 1
2 1/2” – запорный клапан 42NL/NH – Типоразмеры 3, 4, 5 Kvs = 1,7
3 3/4” – запорный клапан 42NL/NH – Типоразмер 6 Kvs = 2,8
4 3/4” – запорный клапан 42NL/NH – Типоразмер 7 Kvs = 4

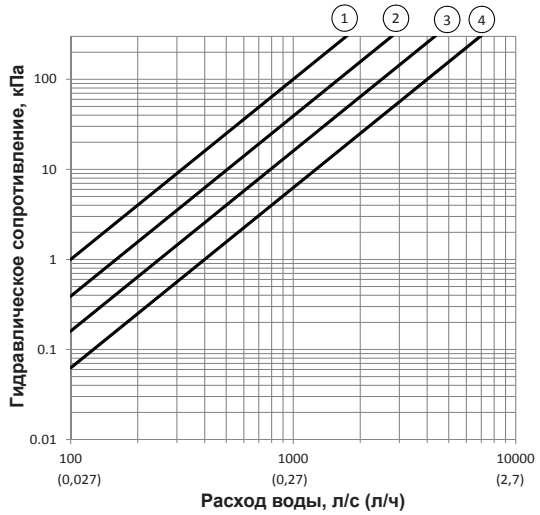

Обозначения

1 1/2” – Регулирующий клапан (с 3-позиционным сервоприводом, 0-10 В) 42NL/NH – Типоразмер 2 Kvs = 1
2 1/2” – Регулирующий клапан (с 3-позиционным сервоприводом, 0-10 В) 42NL/NH – Типоразмеры 3, 4, 5 Kvs = 1,6
3 3/4” – Регулирующий клапан (с 3-позиционным сервоприводом, 0-10 В) 42NL/NH – Типоразмер 6 Kvs = 2,5
4 3/4” – Регулирующий клапан (с 3-позиционным сервоприводом, 0-10 В) 42NL/NH – Типоразмер 7 Kvs = 4

4.3.3 - Корпус 2-ходового балансировочного клапана

Новые 2-ходовые клапаны, выполняющие функцию балансировки расходов, поставляются в качестве опции для агрегатов 42NH и 42NL. 2-ходовые клапаны Carrier сочетают в себе функции динамической балансировки и регулирования расходов. Клапаны поставляются в качестве опции с контроллерами NTC и WTC компании Carrier.

Функции динамической балансировки поддерживает постоянный перепад давления на регулирующем клапане. Регулирующий клапан регулирует расход воды с помощью дроссельного устройства переменного сечения, управляемого с помощью привода.

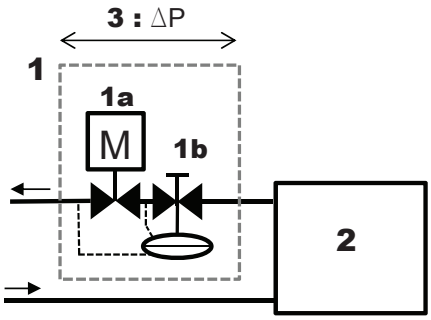

Обозначения

1. 2-ходовой клапан с функцией балансировки
   1a. Привод клапана для регулирования расхода воды
   1b. Регулятор дифференциального давления с функцией балансировки
2. Вентиляторный доводчик
3. Минимальная рабочая разность давлений при номинальном расходе:
   15 кПа для типоразмеров 2 и 3
   20 кПа для типоразмеров 4 и 5

Постоянная разность давлений на регулирующем клапане обеспечивает максимальную точность регулирования независимо от давления в системе.

Преимущества по сравнению со стандартным 2-ходовым клапаном

- Более эффективный и надежный ввод системы в эксплуатацию. Задание и регулирование расхода воды на месте эксплуатации.
- Повышенная энергетическая эффективность благодаря оптимальному расходу воды и максимальной точности регулирования клапана.
- Повышенный уровень комфорта благодаря стабильному и точному регулированию окружающей температуры.

Особенности конструкции 2-ходовых клапанов 1” с функцией балансировки для агрегатов 42NL/NH типоразмеров 3 и 4

- Особенности конструкции 2-ходовых клапанов 3/4” с функцией балансировки для агрегатов 42NL/NH типоразмеров 2 и 3
- Прямой корпус вентиля с нанесенной на нем стрелкой, указывающей направление потока
- Номинальный размер DN 15 для вентиля 3/4”
- Номинальное давление: PN 16 бар
- Минимальная рабочая разность давлений = 15 кПа при номинальном расходе.

Особенности конструкции 3-ходовых клапанов 1” с функцией балансировки для агрегатов 42NL/NH типоразмеров 3 и 4

- Особенности конструкции 2-ходовых клапанов 1” с функцией балансировки для агрегатов 42NL/NH типоразмеров 2 и 3
- Прямой корпус вентиля с нанесенной на нем стрелкой, указывающей направление потока
- Номинальный размер DN 20 для вентиля 1”
- Номинальное давление: PN 16 бар
- Минимальная рабочая разность давлений = 20 кПа при номинальном расходе.

В качестве опции корпус клапана может быть оснащен двумя штуцерами для измерения давления, обеспечивающими точное измерение расхода воды при вводе в эксплуатацию и техническом обслуживании агрегата.

4.4 - Гибкие водяные патрубки (опция)

4.4.1 - Материалы конструкции

- Трубы: эластомер на основе MEPD (модифицированный этилен-пропилен-диен)
- Оплетка: нержавеющая сталь 304L
- Изоляция: пенорезина, класс огнестойкости M1 (гибкие водяные патрубки толщиной 9 мм).

4.4.2 - Технические характеристики

- Минимальный радиус изгиба (изолированные трубы): 106 мм
- Гибкие трубы водяного контура пригодны для работы как с обработанной, так и с необработанной водой
- Максимальное рабочее давление: 16 бар
- Присоединительне патрубки с плоской опорной поверхностью и внутренней газовой резьбой 1/2” для типоразмеров 2, 3, 4 и 5
- Присоединительне патрубки с плоской опорной поверхностью и внутренней газовой резьбой 3/4” для типоразмеров 6 и 7
- Длина: 1 м.

4.5 - Датчики (дополнительная принадлежность)

4.5.1 - Датчик температуры воды

Датчик температуры воды поставляется в качестве опции для контроллеров NTC и WTC.

- Для 2-трубной системы: Датчик устанавливается на холодной или горячей трубе водяного контура и используется для переключения режимов.
- Для 4-трубной системы: Датчик устанавливается на горячей трубе водяного контура и используется для отключения агрегата, если не работает система отопления (защита от подачи холодного воздуха в помещение).

Если вентиляторный доводчик поставляется с блоком электрических подключений, то опция «датчик температуры воды» выполняет функцию переключателя, который подключен к термостату Carrier.

ПРИМЕЧАНИЕ.

- ***Опция «датчик температуры воды» (переключатель) с блоком электрических подключений может поставляться только для 2-трубной системы без электронагревателя.***
- ***Датчик температуры воды может поставляться в качестве дополнительной принадлежности только для использования функции термостата «защита от подачи холодного воздуха в помещение».***

4.5.2 - Датчик температуры воздуха

Два датчика температуры воды, установленных на заводе-изготовителе, поставляются в качестве опции для контроллеров NTC и WTC. Они применяются для измерения температуры воздуха на входе и/или выходе.

4.5.3 - Датчик CO_2

Датчик CO_2 для контроля качества воздуха в обслуживаемом помещении поставляются в качестве опции для контроллеров NTC и WTC. Датчик устанавливается на заводе-изготовителе на входе воздуха.

4.6 - Насос отвода конденсата (дополнительная принадлежность)

Насос отвода конденсата (дополнительная принадлежность) устанавливается на той же стороне агрегата, что и поддон для сбора конденсата. Электропитание: 230 В; 50/60 Гц.

Рабочие характеристики насоса отвода конденсата:

ТАБЛИЦА ФАКТИЧЕСКОЙ ПРОИЗВОДИТЕЛЬНОСТИ НАСОСА (л/ч)				
	Общая длина патрубка (внутр. Ø 6 мм) A			
Располагаемый напор (B)	**5 м**	**10 м**	**20 м**	**30 м**
0 м	20	19	18	17
2 м	16	15	14	13.5
4 м	11.5	11	10.5	10
6 м		8.5	7.5	6.5
8 м		6	5	4
10 м		4	3.5	2.5

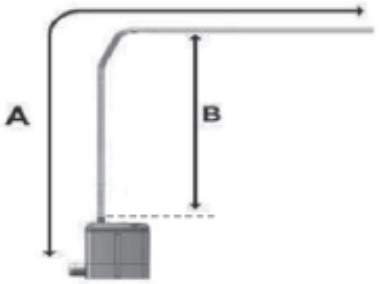

5 - СИСТЕМА УПРАВЛЕНИЯ (ОПЦИЯ)

Агрегат может быть оснащен контроллером производства компании Carrier. Функции этих систем, удовлетворяющие требованиям различных применений, приведены в представленной ниже таблице.

	Термостаты	NTC	WTC
Протоколы связи			
Сеть обмена данными Carrier (CCN), совместимая с Aquasmart		x	
BACnet MSTP			x
LON			x
Алгоритмы управления			
Двухпозиционное регулирование	x		
Пропорционально-интегральное регулирование		x	x
Алгоритм энергосбережения компании Carrier		x	x
Управление вентилятором			
3-скоростные асинхронные электродвигатели (AC)	Тип A и B	x	x
Автоматический выбор оптимальной скорости вентилятора	x	x	x
3-скоростные электродвигатели с электронной коммутацией обмоток (EC)	Тип C и D	x	x
Электродвигатели EC с регулированием скорости		x	x
Управление клапаном водяного контура			
Только регулирование расхода воздуха (клапан водяного контура отсутствует)	x		
Двухпозиционные приводы, 230 В	x	x	x
Приводы для плавного регулирования, 230 В (3-позиционный с плавающим шпинделем)		x	x
Основные функции			
Регулирование уставки	x	x	x
Режим занятости-незанятости	x	x	x
Режим защиты от замерзания	x	x	x
Вход датчика положения окна / двери	x	x	x
Измерение температуры воды на входе для автоматического сезонного переключения (2-трубная версия)	Тип A & C	x	x
Измерение температуры воды на входе для защиты от подачи холодного воздуха в помещение (4-трубная система и 2-трубная система с электронагревателем)	Тип B и D	x	x
Ручное переключение	x	x	x
Режим защиты от замерзания	x	x	x
Непрерывное вентилирование в пределах зоны нечувствительности	x	x	x
Периодическое вентилирование в пределах зоны нечувствительности	x	x	x
Конфигурирование на месте	x	x	x
Групповое управление по схеме «Главный/Подчиненный»	x	x	x
Управление направляющими заслонками		x	x
Ограничение мониторинга температуры подаваемого воздуха		x	x
Сброс нагрузки за счет электрического нагревателя		x	x
Предупредительная сигнализация о засорении фильтра		x	x
Отчет об аварийных ситуациях		x	x
Управление качеством воздуха в помещении (датчик CO2)		o	o
Управление вентиляторами или клапанами		o	o
Режим естественного охлаждения			o
Определение присутствия людей в помещении			o
Интерфейсы пользователя			
Автоматическое или ручное регулирование скорости вращения вентилятора	x	x	x
Задание уставок	x	x	x
Кнопка функции присутствия людей в помещении (eco)	x	x	o
Цифровой дисплей		o	o
Пульт дистанционного управления (инфракрасный)		o	o
Датчик CO_2		o	o
Датчик освещенности			o
Датчик движения			o
Разъем RJ45 для быстрого подключения (UI для монтажа на стене)			x
Управление осветительными приборами и жалюзи			
Модули управления освещением			o
Модули управления жалюзи			o
Комплект управления			
Решение для монтажа комплекта управления на месте эксплуатации			o

Обозначения
X Функция, доступная в стандартном исполнении
O Дополнительная функция

ПРИМЕЧАНИЕ: Описание характеристик и спецификаций контроллеров (регуляторов) производства компании Carrier приведено в технической документации на каждый контроллер.

По специальному заказу изготовитель может устанавливать на вентиляторные доводчики контроллеры других типов (поставляемые компанией Carrier или покупателем).

6 - ХАРАКТЕРИСТИКИ ИЗДЕЛИЙ

Наименование характеристики		Цифровое обозначение n°	Значение	Описание	Упаковка	Совместимость	
Диапазон		1-2	42				
		3-4	NH				
			NL				
ТИПОРАЗМЕР АГРЕГАТА (цифровой код 5-6-7)	Типоразмер корпуса	5	2	Корпус, типоразмер 2	Да	Доступность типоразмера агрегата (цифровой код 5-6-7):	
			3	Корпус, типоразмер 3			
			4	Корпус, типоразмер 4		2-трубная система:	4-трубная система:
			5	Корпус, типоразмер 5		NL / NH 225; 235; 229; 239; 279	NL / NH 235; 239; 279
			6	Корпус, типоразмер 6		NL / NH 325; 335; 329; 339	NL / NH 335; 339
			7	Корпус, типоразмер 7			
	Эффективность	6	2	Стандартная эффективность	Да	NL / NH 425; 435; 429; 439	NL / NH 435; 439
			3	Средняя эффективность			
			4	Высокая эффективность		NL / NH 525; 535; 529; 539	NL / NH 535; 545; 539; 549
			7	Особо высокая эффективность			
	Тип вентилятора	7	5	Многоскоростной электродвигатель AC	Да	NH 635; 645; 639; 649	NH 645; 649
			9	Высокоэффективный электродвигатель EC с низким энергопотреблением		NH 735; 745; 739; 749	NH 735; 745; 739; 749
Тип и конфигурация теплообменника		8	F	2-трубный, левосторонний теплообменник	Да		
			G	2-трубный, правосторонний теплообменник			
			C	4-трубный, левосторонний теплообменник			
			D	4-трубный, правосторонний теплообменник			
КОНТРОЛЛЕР		9	-	Неподготовленные проводники	Да	Клапаны и приводы должны быть выбраны с NTC	
			E	Блок электрических подключений			
			K	NTC			
			L	WTC LON			
			M	WTC BACNET			
Корпус клапана		10	-	Без клапана	Да	Балансировочные клапаны не поставляются для агрегатов типоразмеров 6xx и 7xx	
			G	2-ходовой клапан	Да		
			H	4-ходовой клапан	Да		
			L	2-ходовой балансировочный клапан	Нет		
			T	2-ходовой балансировочный клапан и штуцеры для измерения давления	Нет		
Электрический нагреватель		11	-	Без электронагревателя	Да	Электрические воздухонагреватели не совместимы с агрегатами 42NL, оснащенными пленумом.	
			E	Электронагреватель 500 Вт			
			F	Электронагреватель 800 Вт			
			G	Электронагреватель 1000 Вт		Максимальная производительность для типоразмеров 2xx	
			H	Электронагреватель 1500 Вт			
			J	Электронагреватель 1600 Вт		Максимальная производительность для типоразмеров 3xx и 4x9	
			K	Электронагреватель 2000 Вт		Максимальная производительность для типоразмеров 4x5 и 5xx	
			L	Электронагреватель 2400 Вт			
			M	Электронагреватель 3000 Вт		Максимальная производительность для типоразмеров 7x9	
			N	Электронагреватель 3200 Вт		Максимальная производительность для типоразмеров 6xx и 7x5	
Привод клапана		12	-	Без привода	Да	Приводы 24 В не поставляются с контроллерами Carrier 3-позиционные приводы с плавающим шпинделем не поставляются с блоком электрических подключений	
			A	Двухпозиционный привод, 230 В	Да		
			C	3-позиционные приводы с плавающим шпинделем, 230 В	Нет		
			B	Двухпозиционный привод, 24 В	Да		
			D	3-позиционные приводы с плавающим шпинделем, 24 В	Нет		
			E	Привод для плавного регулирования, 24 В / 0-10 В	Нет		
Прямоугольные фланцевые патрубки		13	-	Без прямоугольных фланцевых патрубков	Да		
			A	Только выходной прямоугольный фланцевый патрубок	Да		
			B	Только входной прямоугольный фланцевый патрубок	Да		
			C	Входные и выходные прямоугольные фланцевые патрубки	Да		
Специальные опции (выбор опций)		14	-	Без специальных опций	Да		
			A	Со специальными опциями (устанавливаются на заводе-изготовителе)	Да		

Обозначения

Заводская настройка для стандартных характеристик

Упаковка: Поставляется в индивидуальной упаковке

Специальные опции (могут быть выбраны, если цифровой код n°14 = A*)

Наименование характеристики	Значение	Описание	Упаковка	Совместимость
Качество воздуха в помещении	Отсутствует	Фильтр	Да	Поставляются только для агрегатов с прямоугольными фланцевыми патрубками или пленумом
	G1		Да	
	G3		Да	
	M5		Нет	Фильтр M5 поставляется только для агрегатов 42NH с пленумом
Подключение скоростей вентилятора для электродвигателя AC	654	Скорости электродвигателя AC: R6 = Максимальная скорость для 42NL R5 = Минимальная скорость для 42NH R1 = Максимальная скорость Если данная опция не выбрана, то стандартная схема подключения для всех агрегатов 42NL и 42NH: R5-R3-R1	Да	R6 не применяется для агрегатов 42NH
	653			
	652			
	651			
	643			
	642			
	641			
	632			
	631			
	621			
	543			
	542			
	541			
	532			
	531			
	521			
	432			
	431			
	421			
	321			
Упаковка	Пучок	На грузовом поддоне в термоусадочной упаковке	-	
	Индивидуальный	Индивидуальная упаковка		
Входной пленум	1_inline	1 патрубок в ряд	Нет	В зависимости от типоразмера агрегата, положения фильтра и патрубка наружного воздуха Для получения дополнительной информации воспользуйтесь программой подбора оборудования
	1_lat_op	1 боковой патрубок на стороне, противоположной стороне установки теплообменника		
	1_lat	1 боковой патрубок на стороне установки теплообменника		
	2	2 патрубка		
	2_lat	2 боковых патрубка		
	3	3 патрубка		
	4	4 патрубка		
	5	5 патрубков		
	6	6 патрубков		
	7	7 патрубков		
Выходной пленум	1_inline	1 патрубок в ряд	Нет	В зависимости от типоразмера агрегата, положения фильтра и патрубка наружного воздуха Для получения дополнительной информации воспользуйтесь программой подбора оборудования
	1_lat_op	1 боковой патрубок на стороне, противоположной стороне установки теплообменника		
	1_lat	1 боковой патрубок на стороне установки теплообменника		
	2	2 патрубка		
	2_lat	2 боковых патрубка		
	3	3 патрубка		
	4	4 патрубка		
	5	5 патрубков		
	6	6 патрубков		
Диаметр входных патрубков	DN160	Диаметр патрубка	Нет	DN160 Не поставляется для агрегатов типоразмеров 6xx и 7xx DN250 Не поставляется для агрегатов типоразмеров с 2xx по 5xx
	DN200			
	DN250			
Диаметр выходных патрубков	DN160	Диаметр патрубка	Нет	DN160 Не поставляется для агрегатов типоразмеров 6xx и 7xx DN250 Не поставляется для агрегатов типоразмеров с 2xx по 5xx
	DN200			
	DN250			
Наружный воздух	DN125	Без контроллера - только присоединительный патрубок	Нет	Электроприводной воздушный клапан совместим только с NTC и WTC (индикация положения невозможна, если выбраны также WTC и датчик CO_2)
	DN125_15_50	Контроллер: от 15 до 50 м³/ч		
	DN125_50_100	Контроллер: от 50 до 100 м³/ч		
	DN125_100_180	Контроллер: от 100 до 180 м³/ч		
	Переходник_D125	Для электроприводного воздушного клапана (поставляется по отдельному заказу)		
Положение клапана наружного воздуха	In_opp	На входе на стороне, противоположной стороне установки теплообменника	Нет	В зависимости от типоразмера агрегата, выбранного фильтра и конфигурации патрубков Для получения дополнительной информации воспользуйтесь программой подбора оборудования
	In_coil	На входе на стороне установки теплообменника		
	In_line	На входе с задней стороны		
	Оптимизирован	Вход оптимизирован: на стороне, противоположной стороне установки теплообменника, в базовой модели для повышения компактности		
	Out_opp	На выходе на стороне, противоположной стороне установки теплообменника		
	Out_coil	На выходе на стороне установки теплообменника		
Держатель предохранителей	Логический	Держатель предохранителей	Да	
Пластмассовая крышка	Логический	Пластмассовая крышка	Да	Для неподготовленных выводов (только без контроллера)
Насос отвода конденсата	Логический	Насос отвода конденсата	Нет	
Гибкий	Логический	Гибкие шланги	Нет	
Датчик температуры рециркуляционного воздуха	Логический	Датчик температуры рециркуляционного воздуха	Да	Совместим только с NTC и WTC
Датчик температуры приточного воздуха	Логический	Датчик температуры приточного воздуха	Да	Совместим только с NTC и WTC
Датчик температуры воды	Логический	Датчик температуры воды	Да	В зависимости от типа контроллера и теплообменника
Датчик CO_2	Логический	Датчик CO_2	Да	Совместим только с NTC и WTC

Обозначения

Заводская настройка для стандартных характеристик

Упаковка: Поставляется в индивидуальной упаковке

* Если цифровой код n°14 = "-", значит выбраны заводские настройки.
Логический: Да или Нет

7 - РАБОЧИЕ ХАРАКТЕРИСТИКИ АГРЕГАТОВ 42NH И 42NL

7.1 - Физические и электрические характеристики согласно условиям Eurovent – 42NL – Типоразмеры 2 и 3

С фильтром класса G1 – без пленума

42NL		225						235						229				239			
Скорость вентилятора		**R6**	**R5**	**R4**	**R3**	**R2**	**R1**	**R6**	**R5**	**R4**	**R3**	**R2**	**R1**	**2V**	**4V**	**6V**	**10V**	**2V**	**5V**	**7V**	**10V**
(Eurovent сертифицированные скорости)		(L)	(M)	(H)			(Макс.)	(L)	(M)	(H)			(Макс.)	(L)	(M)	(H)	(Макс.)	(L)	(M)	(H)	(Макс.)
Расход воздуха	л/с	59	69	96	109	125	138	59	69	96	109	125	138	43	58	73	102	43	65	81	102
	м³/ч	214	248	346	393	449	497	214	248	346	393	449	497	153	210	261	368	153	234	292	368
Внешнее статическое давление	Па	0	0	0	0	0	0	0	0	0	0	0	0	0	0	0	0	0	0	0	0
Режим охлаждения, 2-трубная версия*																					
Полная холодопроизводительность	кВт	1.20	1.36	1.77	1.93	2.10	2.22	1.39	1.58	2.09	2.31	2.53	2.71	0.89	1.18	1.42	1.85	1.02	1.50	1.82	2.19
Явная холодопроизводительность	кВт	0.96	1.10	1.45	1.60	1.76	1.88	1.06	1.22	1.64	1.82	2.03	2.19	0.71	0.95	1.15	1.52	0.77	1.15	1.41	1.73
Расход воды	л/с	0.06	0.06	0.08	0.09	0.10	0.11	0.07	0.08	0.10	0.11	0.12	0.13	0.04	0.06	0.07	0.09	0.05	0.07	0.09	0.11
	л/ч	210	230	300	330	360	380	240	270	360	400	440	470	150	200	240	320	170	260	310	380
Гидравлическое сопротивление	кПа	15	19	31	36	41	45	11	15	26	30	35	40	8	15	21	33	6	13	20	28
Количество воды	л	0.4						0.5						0.4				0.5			
Режим нагревания, 2-трубная версия**																					
Теплопроизводительность	кВт	1.69	1.92	2.51	2.76	3.03	3.23	1.86	2.13	2.85	3.16	3.51	3.78	1.25	1.66	2.01	2.64	1.36	2.02	2.46	3.00
Режим охлаждения, 4-трубная версия*																					
Полная холодопроизводительность	кВт	Не поставляется						1.05	1.19	1.56	1.71	1.87	1.99	Не поставляется				0.78	1.14	1.37	1.63
Явная холодопроизводительность	кВт							0.90	1.02	1.35	1.49	1.65	1.77					0.66	0.97	1.18	1.42
Расход воды	л/с							0.05	0.06	0.08	0.08	0.09	0.09					0.04	0.06	0.07	0.08
	л/ч							180	210	270	290	320	340					130	200	240	280
Гидравлическое сопротивление	кПа							4	6	10	11	14	15					2	5	7	10
Количество воды	л							0.3										0.3			
Режим нагревания, 4-трубная версия***																					
Теплопроизводительность	кВт	Не поставляется						1.87	2.11	2.70	2.94	3.17	3.34	Не поставляется				1.40	2.02	2.40	2.82
Расход воды	л/с							0.04	0.05	0.07	0.07	0.08	0.08					0.03	0.05	0.06	0.07
	л/ч							160	190	240	260	280	290					120	180	210	250
Гидравлическое сопротивление	кПа							5	6	9	11	12	13					3	5	7	10
Количество воды	л							0.2										0.2			
Электрический нагреватель		230 В ±10 %; 1 фаза						230 В ±10 %; 1 фаза						230 В ±10 %; 1 фаза				230 В ±10 %; 1 фаза			
Максимальная мощность	Вт	1000						1000						1000				1000			
Потребляемый ток	А	4.6						4.6						4.6				4.6			
Уровень шумов																					
Уровень звуковой мощности (суммарный)	дБА	38	41	48	51	54	57	38	41	48	51	54	57	32	37	39	48	32	38	41	48
Электрические данные																					
Потребляемая мощность	Вт	28	31	45	54	65	80	28	31	45	54	65	80	3	5	7	13	3	5	9	13
Потребляемый ток	А	0.14	0.17	0.20	0.23	0.28	0.35	0.14	0.17	0.20	0.23	0.28	0.35	0.05	0.06	0.08	0.14	0.05	0.06	0.10	0.14
FCEER [класс энергетической эффективности] – 2-трубная система		43	[E]					50	[E]					264	[A]			309	[A]		
FCCOP [класс энергетической эффективности]		60	[E]					67	[E]					376	[A]			416	[A]		
FCEER [класс энергетической эффективности] – 4-трубная система								32	[E]									235	[A]		
FCCOP [класс энергетической эффективности]								67	[E]									422	[A]		

42NL		325						335						329				339			
Скорость вентилятора		**R6**	**R5**	**R4**	**R3**	**R2**	**R1**	**R6**	**R5**	**R4**	**R3**	**R2**	**R1**	**2V**	**4V**	**6V**	**10V**	**2V**	**4V**	**6V**	**10V**
(Eurovent сертифицированные скорости)		(L)	(M)	(H)			(Макс.)	(L)	(M)	(H)			(Макс.)	(L)	(M)	(H)	(Макс.)	(L)	(M)	(H)	(Макс.)
Расход воздуха	л/с	84	94	124	144	154	168	84	94	124	144	154	168	55	88	120	165	55	88	120	165
	м³/ч	302	338	447	517	555	606	302	338	447	517	555	606	198	318	431	594	198	318	431	594
Внешнее статическое давление	Па	0	0	0	0	0	0	0	0	0	0	0	0	0	0	0	0	0	0	0	0
Режим охлаждения, 2-трубная версия*																					
Полная холодопроизводительность	кВт	1.47	1.60	1.97	2.19	2.29	2.43	1.80	1.99	2.54	2.88	3.04	3.26	1.06	1.53	1.92	2.40	1.22	1.89	2.46	3.22
Явная холодопроизводительность	кВт	1.25	1.37	1.71	1.92	2.03	2.16	1.42	1.58	2.04	2.32	2.47	2.66	0.88	1.31	1.67	2.13	0.96	1.50	1.97	2.62
Расход воды	л/с	0.07	0.08	0.09	0.11	0.11	0.12	0.09	0.09	0.12	0.14	0.14	0.16	0.05	0.07	0.09	0.11	0.06	0.09	0.12	0.15
	л/ч	250	280	340	380	390	420	310	340	440	490	520	560	180	260	330	410	210	320	420	550
Гидравлическое сопротивление	кПа	10	11	17	20	22	25	11	13	21	27	29	33	5	10	16	24	5	12	20	32
Количество воды	л	0.7						0.9						0.7				0.9			
Режим нагревания, 2-трубная версия**																					
Теплопроизводительность	кВт	2.25	2.46	3.04	3.36	3.51	3.71	2.60	2.89	3.68	4.14	4.37	4.67	1.58	2.35	2.95	3.67	1.76	2.73	3.56	4.61
Режим охлаждения, 4-трубная версия*																					
Полная холодопроизводительность	кВт	Не поставляется						1.79	1.96	2.42	2.68	2.82	2.99	Не поставляется				1.27	1.87	2.36	2.95
Явная холодопроизводительность	кВт							1.41	1.55	1.95	2.18	2.30	2.46					0.98	1.47	1.89	2.43
Расход воды	л/с							0.09	0.09	0.12	0.13	0.13	0.14					0.06	0.09	0.11	0.14
	л/ч							310	340	420	460	480	510					220	320	400	510
Гидравлическое сопротивление	кПа							15	18	26	31	34	37					8	16	25	37
Количество воды	л							0.6										0.598			
Режим нагревания, 4-трубная версия***																					
Теплопроизводительность	кВт	Не поставляется						2.78	3.03	3.66	3.98	4.13	4.32	Не поставляется				1.95	2.90	3.58	4.27
Расход воды	л/с							0.07	0.08	0.09	0.10	0.10	0.11					0.05	0.07	0.09	0.11
	л/ч							240	270	320	350	360	380					170	250	310	380
Гидравлическое сопротивление	кПа							12	14	20	23	25	27					7	13	19	26
Количество воды	л							0.3										0.3			
Электрический нагреватель		230 В ±10 %; 1 фаза						230 В ±10 %; 1 фаза						230 В ±10 %; 1 фаза				230 В ±10 %; 1 фаза			
Максимальная мощность	Вт	1600						1600						1600				1600			
Потребляемый ток	А	7.3						7.3						7.3				7.3			
Уровень шумов																					
Уровень звуковой мощности (суммарный)	дБА	43	46	54	57	59	61	43	46	54	57	59	61	37	46	53	61	37	46	53	61
Электрические данные																					
Потребляемая мощность	Вт	38	45	62	74	86	99	38	45	62	74	86	99	4	10	20	49	4	10	20	49
Потребляемый ток	А	0.16	0.20	0.27	0.32	0.37	0.44	0.16	0.20	0.27	0.32	0.37	0.44	0.06	0.10	0.17	0.39	0.06	0.10	0.17	0.39
FCEER [класс энергетической эффективности] – 2-трубная система		37	[E]					46	[E]					188	[A]			225	[A]		
FCCOP [класс энергетической эффективности]		57	[E]					67	[E]					292	[A]			332	[A]		
FCEER [класс энергетической эффективности] – 4-трубная система								36	[E]									228	[A]		
FCCOP [класс энергетической эффективности]								70	[D]									360	[A]		

Скорость вращения вентилятора: L = низкая, M = средняя, H = высокая

Рабочие характеристики сертифицированы по программе Eurovent

* Условия Евровент Температура поступающего воздуха = 27°C по сухому термометру/47% относительная влажность; температура поступающей воды = 7°C, разность температур воды = 5 K.

** Условия Евровент Температура поступающего воздуха = 20°C; температура поступающей воды = 50°C; расход воды такой же, как в режиме охлаждения.

*** Условия Евровент Температура поступающего воздуха = 20°C; температура поступающей воды = 70°C, разность температур воды = 10 K.

7.2 - Физические и электрические характеристики согласно условиям Eurovent – 42NL – Типоразмер 4

С фильтром класса G1 – без пленума

42NL		425						435					
Скорость вентилятора		**R6**	**R5**	**R4**	**R3**	**R2**	**R1**	**R6**	**R5**	**R4**	**R3**	**R2**	**R1**
(Eurovent сертифицированные скорости)		(L)	(M)	(H)			(Макс.)	(L)	(M)	(H)			(Макс.)
Расход воздуха	л/с	129	149	209	234	267	301	129	149	209	234	267	301
	м³/ч	464	537	751	842	960	1085	464	537	751	842	960	1085
Внешнее статическое давление	Па	0	0	0	0	0	0	0	0	0	0	0	0
Режим охлаждения, 2-трубная версия*													
Полная холодопроизводительность	кВт	2.43	2.75	3.54	3.83	4.14	4.43	2.76	3.20	4.36	4.79	5.29	5.76
Явная холодопроизводительность	кВт	1.99	2.27	2.98	3.25	3.57	3.86	2.18	2.52	3.46	3.83	4.27	4.70
Расход воды	л/с	0.12	0.13	0.17	0.18	0.20	0.21	0.13	0.15	0.21	0.23	0.25	0.28
	л/ч	420	470	610	660	710	760	470	550	750	820	910	990
Гидравлическое сопротивление	кПа	14	18	27	31	36	40	16	21	36	43	51	59
Количество воды	л	1.0						1.3					
Режим нагревания, 2-трубная версия**													
Теплопроизводительность	кВт	3.44	3.95	5.30	5.81	6.38	6.91	3.96	4.58	6.34	7.06	7.93	8.80
Режим охлаждения, 4-трубная версия*													
Полная холодопроизводительность	кВт							2.52	2.84	3.69	4.00	4.37	4.72
Явная холодопроизводительность	кВт							2.05	2.33	3.08	3.37	3.72	4.07
Расход воды	л/с				Не поставляется			0.12	0.14	0.18	0.19	0.21	0.23
	л/ч							430	490	630	690	750	810
Гидравлическое сопротивление	кПа							19	24	38	43	50	58
Количество воды	л							0.9					
Режим нагревания, 4-трубная версия***													
Теплопроизводительность	кВт							3.62	4.20	5.71	6.27	6.90	7.46
Расход воды	л/с				Не поставляется			0.09	0.10	0.14	0.15	0.17	0.18
	л/ч							320	370	500	550	610	660
Гидравлическое сопротивление	кПа							22	29	50	59	70	80
Количество воды	л							0.5					
Электрический нагреватель		230 В ±10 %; 1 фаза						230 В ±10 %; 1 фаза					
Максимальная мощность	Вт	2000						2000					
Потребляемый ток	А	9.1						9.1					
Уровень шумов													
Уровень звуковой мощности (суммарный)	дБА	45	48	55	58	60	63	45	48	55	58	60	63
Электрические данные													
Потребляемая мощность	Вт	57	69	98	113	129	157	57	69	98	113	129	157
Потребляемый ток	А	0.25	0.30	0.43	0.49	0.57	0.69	0.25	0.30	0.43	0.49	0.57	0.69
FCEER [класс энергетической эффективности] – 2-трубная система		41	[E]					47	[E]				
FCCOP [класс энергетической эффективности]		59	[E]					68	[E]				
FCEER [класс энергетической эффективности] – 4-трубная система								35	[E]				
FCCOP [класс энергетической эффективности]								62	[E]				

42NL		429						439					
Скорость вентилятора		**2V**	**3.5V**	**4V**	**6V**	**8V**	**10V**	**2V**	**3.5V**	**4V**	**6V**	**8V**	**10V**
(Eurovent сертифицированные скорости)		(L)	(M)	(H)			(Макс.)	(L)	(M)	(H)			(Макс.)
Расход воздуха	л/с	67	110	123	169	206	226	67	111	123	169	206	226
	м³/ч	240	397	444	610	743	814	240	398	444	610	743	814
Внешнее статическое давление	Па	0	0	0	0	0	0	0	0	0	0	0	0
Режим охлаждения, 2-трубная версия*													
Полная холодопроизводительность	кВт	1.34	2.12	2.34	3.04	3.52	3.74	1.37	2.37	2.65	3.62	4.32	4.66
Явная холодопроизводительность	кВт	1.09	1.73	1.91	2.52	2.96	3.17	1.10	1.87	2.08	2.86	3.43	3.71
Расход воды	л/с	0.06	0.10	0.11	0.14	0.17	0.18	0.06	0.11	0.13	0.17	0.21	0.22
	л/ч	230	360	400	520	600	640	230	400	450	620	740	800
Гидравлическое сопротивление	кПа	4	11	13	21	27	30	4	11	14	27	36	41
Количество воды	л	1.0						1.3					
Режим нагревания, 2-трубная версия**													
Теплопроизводительность	кВт	1.76	3.05	3.29	4.43	5.26	5.65	2.00	3.51	3.78	5.20	6.28	6.84
Режим охлаждения, 4-трубная версия*													
Полная холодопроизводительность	кВт							1.41	2.20	2.43	3.15	3.66	3.91
Явная холодопроизводительность	кВт							1.13	1.78	1.97	2.59	3.05	3.28
Расход воды	л/с				Не поставляется			0.07	0.11	0.12	0.15	0.18	0.19
	л/ч							240	380	420	540	630	670
Гидравлическое сопротивление	кПа							6	15	18	29	37	42
Количество воды	л							0.9					
Режим нагревания, 4-трубная версия***													
Теплопроизводительность	кВт							1.73	3.05	3.46	4.75	5.66	6.10
Расход воды	л/с				Не поставляется			0.04	0.08	0.08	0.12	0.14	0.15
	л/ч							150	270	300	420	500	540
Гидравлическое сопротивление	кПа							6	17	21	36	49	56
Количество воды	л							0.5					
Электрический нагреватель		230 В ±10 %; 1 фаза						230 В ±10 %; 1 фаза					
Максимальная мощность	Вт	1600						1600					
Потребляемый ток	А	7.3						7.3					
Уровень шумов													
Уровень звуковой мощности (суммарный)	дБА	38	49	52	60	65	67	38	49	52	60	65	67
Электрические данные													
Потребляемая мощность	Вт	6	15	18	42	78	99	6	15	18	42	78	99
Потребляемый ток	А	0.07	0.15	0.18	0.38	0.65	0.80	0.07	0.15	0.18	0.38	0.65	0.80
FCEER [класс энергетической эффективности] – 2-трубная система		175	[B]					186	[A]				
FCCOP [класс энергетической эффективности]		244	[B]					279	[A]				
FCEER [класс энергетической эффективности] – 4-трубная система								183	[B]				
FCCOP [класс энергетической эффективности]								243	[B]				

Скорость вращения вентилятора: L = низкая, M = средняя, H = высокая

Рабочие характеристики сертифицированы по программе Eurovent

* Условия Евровент Температура поступающего воздуха = 27°C по сухому термометру/47% относительная влажность; температура поступающей воды = 7°C, разность температур воды = 5 K.

** Условия Евровент Температура поступающего воздуха = 20°C; температура поступающей воды = 50°C; расход воды такой же, как в режиме охлаждения.

*** Условия Евровент Температура поступающего воздуха = 20°C; температура поступающей воды = 70°C, разность температур воды = 10 K.

7.3 - Физические и электрические характеристики согласно условиям Eurovent – 42NL – Типоразмер 5

С фильтром класса G1 – без пленума

42NL		525						535						545					
Скорость вентилятора		**R6**	**R5**	**R4**	**R3**	**R2**	**R1**	**R6**	**R5**	**R4**	**R3**	**R2**	**R1**	**R6**	**R5**	**R4**	**R3**	**R2**	**R1**
(Eurovent сертифицированные скорости)		(L)	(M)	(H)			(Макс.)	(L)		(M)	(H)		(Макс.)	(L)		(M)	(H)		(Макс.)
Расход воздуха	л/с	150	170	233	275	313	359	150	170	233	275	313	359	150	170	233	275	313	359
	м³/ч	540	612	840	991	1127	1291	540	612	840	991	1127	1291	540	612	840	991	1127	1291
Внешнее статическое давление	Па	0	0	0	0	0	0	0	0	0	0	0	0	0	0	0	0	0	0
Режим охлаждения, 2-трубная версия*																			
Полная холодопроизводительность	кВт	2.76	3.05	3.89	4.36	4.75	5.18	3.21	3.62	4.79	5.45	5.96	6.49	Не поставляется					
Явная холодопроизводительность	кВт	2.28	2.53	3.28	3.72	4.10	4.52	2.53	2.86	3.82	4.39	4.86	5.37						
Расход воды	л/с	0.13	0.14	0.19	0.21	0.23	0.25	0.15	0.17	0.23	0.26	0.28	0.31						
	л/ч	470	520	670	750	820	890	550	620	820	940	1020	1120						
Гидравлическое сопротивление	кПа	16	19	30	37	43	50	20	26	43	53	62	72						
Количество воды	л	1.4						1.8											
Режим нагревания, 2-трубная версия**																			
Теплопроизводительность	кВт	4.01	4.48	5.84	6.60	7.19	7.80	4.60	5.21	7.01	8.02	8.81	9.61						
Режим охлаждения, 4-трубная версия*																			
Полная холодопроизводительность	кВт	Не поставляется						2.77	3.08	3.97	4.46	4.86	5.29	2.99	3.35	4.43	5.06	5.59	6.16
Явная холодопроизводительность	кВт							2.27	2.53	3.30	3.75	4.13	4.55	2.42	2.72	3.62	4.17	4.64	5.18
Расход воды	л/с							0.13	0.15	0.19	0.21	0.23	0.25	0.14	0.16	0.21	0.24	0.27	0.29
	л/ч							480	530	680	770	830	910	510	580	760	870	960	1060
Гидравлическое сопротивление	кПа							17	21	33	41	47	55	17	22	37	46	55	65
Количество воды	л							1.1						1.4					
Режим нагревания, 4-трубная версия***																			
Теплопроизводительность	кВт	Не поставляется						3.45	3.79	4.77	5.30	5.71	6.14	4.10	4.59	5.94	6.62	7.10	7.54
Расход воды	л/с							0.08	0.09	0.12	0.13	0.14	0.15	0.10	0.11	0.14	0.16	0.17	0.18
	л/ч							300	330	420	470	500	540	360	400	520	580	620	660
Гидравлическое сопротивление	кПа							6	7	11	13	15	17	8	9	15	18	20	22
Количество воды	л							0.5						0.6					
Электрический нагреватель		230 В ±10 %; 1 фаза						230 В ±10 %; 1 фаза						230 В ±10 %; 1 фаза					
Максимальная мощность	Вт	2000						2000						2000					
Потребляемый ток	А	9.1						9.1						9.1					
Уровень шумов																			
Уровень звуковой мощности (суммарный)	дБА	42	46	53	57	59	62	42	46	53	57	59	62	42	46	53	57	59	62
Электрические данные																			
Потребляемая мощность	Вт	58	67	99	118	137	170	58	67	99	118	137	170	58	67	99	118	137	170
Потребляемый ток	А	0.26	0.30	0.43	0.52	0.60	0.74	0.26	0.30	0.43	0.52	0.60	0.74	0.26	0.30	0.43	0.52	0.60	0.74
FCEER [класс энергетической эффективности] – 2-трубная система		46	[E]					52	[E]										
FCCOP [класс энергетической эффективности]		68	[E]					75	[D]										
FCEER [класс энергетической эффективности] – 4-трубная система								36	[E]					39	[E]				
FCCOP [класс энергетической эффективности]								54	[E]					66	[E]				

42NL		529						539						549					
Скорость вентилятора		**2V**	**4V**	**5V**	**6V**	**8V**	**10V**	**2V**	**4V**	**5.5V**	**6V**	**8V**	**10V**	**2V**	**4V**	**5.5V**	**6V**	**8V**	**10V**
(Eurovent сертифицированные скорости)		(L)		(M)	(H)		(Макс.)	(L)		(M)	(H)		(Макс.)	(L)		(M)	(H)		(Макс.)
Расход воздуха	л/с	82	141	172	188	231	255	82	141	180	188	231	255	82	141	180	188	231	255
	м³/ч	295	508	618	675	831	918	295	508	646.5	675	831	918	295	508	646.5	675	831	918
Внешнее статическое давление	Па	0	0	0	0	0	0	0	0	0	0	0	0	0	0	0	0	0	0
Режим охлаждения, 2-трубная версия*																			
Полная холодопроизводительность	кВт	1.66	2.62	3.07	3.29	3.85	4.13	1.71	3.02	3.81	3.97	4.75	5.14	Не поставляется					
Явная холодопроизводительность	кВт	1.34	2.16	2.55	2.75	3.25	3.51	1.37	2.38	3.01	3.14	3.78	4.12						
Расход воды	л/с	0.08	0.13	0.15	0.16	0.18	0.20	0.08	0.14	0.18	0.19	0.23	0.24						
	л/ч	290	450	530	570	660	710	290	520	655	680	820	880						
Гидравлическое сопротивление	кПа	6	14	20	23	30	34	6	18	28.5	31	42	48						
Количество воды	л	1.4						1.8											
Режим нагревания, 2-трубная версия**																			
Теплопроизводительность	кВт	2.24	3.79	4.52	4.88	5.79	6.25	2.32	4.31	5.50	5.74	6.94	7.55						
Режим охлаждения, 4-трубная версия*																			
Полная холодопроизводительность	кВт	Не поставляется						1.61	2.63	3.23	3.35	3.94	4.23	1.68	2.82	3.53	3.67	4.39	4.76
Явная холодопроизводительность	кВт							1.30	2.15	2.66	2.76	3.27	3.54	1.36	2.28	2.86	2.98	3.59	3.91
Расход воды	л/с							0.08	0.13	0.15	0.16	0.19	0.20	0.08	0.13	0.17	0.18	0.21	0.23
	л/ч							280	450	555	580	680	730	290	480	605	630	750	820
Гидравлическое сопротивление	кПа							6	15	23	25	33	37	5	15	24	26	36	42
Количество воды	л							1.1						1.4					
Режим нагревания, 4-трубная версия***																			
Теплопроизводительность	кВт	Не поставляется						2.10	3.28	3.96	4.09	4.74	5.05	2.18	3.86	4.82	5.01	5.89	6.31
Расход воды	л/с							0.05	0.08	0.10	0.10	0.12	0.12	0.05	0.09	0.12	0.12	0.14	0.15
	л/ч							180	290	350	360	420	440	190	340	425	440	520	550
Гидравлическое сопротивление	кПа							3	6	7.5	8	11	12	3	7	10.5	11	15	16
Количество воды	л							0.5						0.6					
Электрический нагреватель		230 В ±10 %; 1 фаза						230 В ±10 %; 1 фаза						230 В ±10 %; 1 фаза					
Максимальная мощность	Вт	2000						2000						2000					
Потребляемый ток	А	9.1						9.1						9.1					
Уровень шумов																			
Уровень звуковой мощности (суммарный)	дБА	32	43	47	51	55	58	32	43	49	51	55	58	32	43	49	51	55	58
Электрические данные																			
Потребляемая мощность	Вт	4	11	18	24	43	58	4	11	21	24	43	58	4	11	21	24	43	58
Потребляемый ток	А	0.04	0.09	0.13	0.17	0.28	0.39	0.04	0.09	0.15	0.17	0.28	0.39	0.04	0.09	0.15	0.17	0.28	0.39
FCEER [класс энергетической эффективности] – 2-трубная система		235	[A]					243	[A]										
FCCOP [класс энергетической эффективности]		346	[A]					355	[A]										
FCEER [класс энергетической эффективности] – 4-трубная система								176	[B]					187	[A]				
FCCOP [класс энергетической эффективности]								288	[A]					322	[A]				

Скорость вращения вентилятора: L = низкая, M = средняя, H = высокая

Рабочие характеристики сертифицированы по программе Eurovent

* Условия Евровент Температура поступающего воздуха = 27°C по сухому термометру/47% относительная влажность; температура поступающей воды = 7°C, разность температур воды = 5 K.

** Условия Евровент Температура поступающего воздуха = 20°C; температура поступающей воды = 50°C; расход воды такой же, как в режиме охлаждения.

*** Условия Евровент Температура поступающего воздуха = 20°C; температура поступающей воды = 70°C, разность температур воды = 10 K.

7.4 - Физические и электрические характеристики согласно условиям Eurovent – 42NH – Типоразмеры 2 и 3

С фильтром класса G1 – без пленума

42NH		225			235			229				239				279			
Скорость вентилятора		**R5**	**R2**	**R1**	**R5**	**R2**	**R1**	**2V**	**7V**	**8V**	**10V**	**2V**	**7V**	**8V**	**10V**	**2V**	**6V**	**7V**	**10V**
(Eurovent сертифицированные скорости)		(L)	(M)	(H)	(L)	(M)	(H)	(L)	(M)	(H)	(Макс.)	(L)	(M)	(H)	(Макс.)	(L)	(M)	(H)	(Макс.)
Расход воздуха	л/с	31	63	76	31	63	76	26	64	70	81	26	64	70	81	33	85	97	124
	м³/ч	111	228	272	111	228	272	95	229	253	292	95	229	253	292	118	305	349	446
Внешнее статическое давление	Па	12	50	71	12	50	71	9	50	61	81	9	50	61	81	7	50	65	107
Режим охлаждения, 2-трубная версия*																			
Полная холодопроизводительность	кВт	0.66	1.27	1.47	0.75	1.47	1.71	0.58	1.28	1.39	1.56	0.65	1.48	1.61	1.82	0.80	1.89	2.11	2.52
Явная холодопроизводительность	кВт	0.52	1.02	1.19	0.57	1.13	1.32	0.45	1.02	1.12	1.26	0.49	1.13	1.24	1.41	0.60	1.47	1.65	2.02
Расход воды	л/с	0.03	0.06	0.07	0.04	0.07	0.08	0.03	0.06	0.07	0.08	0.03	0.07	0.08	0.09	0.04	0.09	0.10	0.12
	л/ч	110	220	250	130	250	290	100	220	240	270	110	250	280	310	140	320	360	430
Гидравлическое сопротивление	кПа	5	17	22	3	13	17	4	17	20	25	3	13	15	19	4	21	26	35
Количество воды	л	0.4			0.5			0.4				0.5				0.5			
Режим нагревания, 2-трубная версия**																			
Теплопроизводительность	кВт	0.93	1.78	2.07	1.00	1.97	2.31	0.80	1.79	1.95	2.20	0.87	1.98	2.17	2.46	1.06	2.56	2.87	3.49
Режим охлаждения, 4-трубная версия*																			
Полная холодопроизводительность	кВт	Не поставляется			0.58	1.11	1.29	Не поставляется				0.51	1.12	1.22	1.37	0.64	1.45	1.61	1.89
Явная холодопроизводительность	кВт				0.49	0.95	1.10					0.43	0.95	1.04	1.17	0.54	1.25	1.40	1.68
Расход воды	л/с				0.03	0.05	0.06					0.03	0.05	0.06	0.06	0.03	0.07	0.08	0.09
	л/ч				100	190	220					90	190	210	230	110	250	280	330
Гидравлическое сопротивление	кПа				2	5	7					1	5	6	7	2	8	10	14
Количество воды	л				0.3							0.3				0.3			
Режим нагревания, 4-трубная версия***																			
Теплопроизводительность	кВт	Не поставляется			1.06	1.97	2.27	Не поставляется				0.92	1.98	2.15	2.40	1.17	2.54	2.78	3.21
Расход воды	л/с				0.03	0.05	0.06					0.02	0.05	0.05	0.06	0.03	0.06	0.07	0.08
	л/ч				90	170	200					80	170	190	210	100	220	240	280
Гидравлическое сопротивление	кПа				2	5	7					1	5	6	7	2	8	10	12
Количество воды	л				0.2							0.2				0.2			
Электрический нагреватель		230 В ±10 %; 1 фаза			230 В ±10 %; 1 фаза			230 В ±10 %; 1 фаза				230 В ±10 %; 1 фаза				230 В ±10 %; 1 фаза			
Максимальная мощность	Вт	1000			1000			1000				1000				1000			
Потребляемый ток	А	4.6			4.6			4.6				4.6				4.6			
Уровень шумов																			
Уровень звуковой мощности (всасывание и окружение)	дБА	33	45	48	33	45	48	36	49	52	56	36	49	52	56	32	52	55	61
Уровень звуковой мощности (выброс)	дБА	31	47	50	31	47	50	37	51	53	58	37	51	53	58	32	55	58	64
Электрические данные																			
Потребляемая мощность	Вт	13	39	44	13	39	44	3	18	22	33	3	18	22	33	4	25	36	70
Потребляемый ток	А	0.13	0.23	0.24	0.13	0.23	0.24	0.05	0.22	0.28	0.39	0.05	0.22	0.28	0.39	0.06	0.29	0.40	0.75
FCEER [класс энергетической эффективности] – 2-трубная система		40	[D]		45	[C]		98	[A]			112	[A]			100	[A]		
FCCOP [класс энергетической эффективности]		57	[C]		62	[B]		144	[A]			157	[A]			141	[A]		
FCEER [класс энергетической эффективности] – 4-трубная система					35	[D]						86	[A]			78	[B]		
FCCOP [класс энергетической эффективности]					64	[B]						162	[A]			147	[A]		

42NH		325					335					329				339			
Скорость вентилятора		**R5**	**R4**	**R3**	**R2**	**R1**	**R5**	**R4**	**R3**	**R2**	**R1**	**2V**	**4.3V**	**6V**	**10V**	**2V**	**4.3V**	**6V**	**10V**
(Eurovent сертифицированные скорости)			(L)	(M)	(H)	(Макс.)		(L)	(M)	(H)	(Макс.)	(L)	(M)	(H)	(Макс.)	(L)	(M)	(H)	(Макс.)
Расход воздуха	л/с	55	79	102	131	160	55	79	102	131	160	69	123	154	198	68	121	153	197
	м³/ч	197	284	366	471	577	197	284	366	471	577	247	443	556	714	245	437	552	709
Внешнее статическое давление	Па	14	30	50	83	124	14	30	50	83	124	15	50	78	128	15	50	78	128
Режим охлаждения, 2-трубная версия*																			
Полная холодопроизводительность	кВт	1.05	1.40	1.70	2.04	2.35	1.22	1.70	2.14	2.66	3.14	1.26	1.96	2.30	2.70	1.49	2.50	3.03	3.68
Явная холодопроизводительность	кВт	0.87	1.19	1.46	1.78	2.09	0.95	1.34	1.70	2.14	2.56	1.06	1.70	2.03	2.44	1.17	2.00	2.46	3.03
Расход воды	л/с	0.05	0.07	0.08	0.10	0.11	0.06	0.08	0.10	0.13	0.15	0.06	0.09	0.11	0.13	0.07	0.12	0.14	0.18
	л/ч	180	240	290	350	400	210	290	370	460	540	220	340	390	460	260	430	520	630
Гидравлическое сопротивление	кПа	5	9	13	18	23	5	9	15	23	31	7	17	22	30	7	20	29	41
Количество воды	л	0.7					0.9					0.7				0.9			
Режим нагревания, 2-трубная версия**																			
Теплопроизводительность	кВт	1.57	2.14	2.62	3.15	3.61	1.75	2.46	3.10	3.84	4.51	1.91	3.10	3.52	4.09	2.15	3.69	4.36	5.21
Режим охлаждения, 4-трубная версия*																			
Полная холодопроизводительность	кВт	Не поставляется					1.26	1.71	2.09	2.51	2.89	Не поставляется				1.51	2.37	2.80	3.31
Явная холодопроизводительность	кВт						0.97	1.34	1.66	2.03	2.38					1.17	1.90	2.29	2.77
Расход воды	л/с						0.06	0.08	0.10	0.12	0.14					0.07	0.11	0.13	0.16
	л/ч						220	290	360	430	500					260	410	480	570
Гидравлическое сопротивление	кПа						7	14	20	28	35					11	25	33	45
Количество воды	л						0.6									0.6			
Режим нагревания, 4-трубная версия***																			
Теплопроизводительность	кВт	Не поставляется					1.94	2.64	3.21	3.77	4.21	Не поставляется				2.34	3.56	4.11	4.71
Расход воды	л/с						0.05	0.06	0.08	0.09	0.10					0.06	0.09	0.10	0.11
	л/ч						170	230	280	330	370					210	310	360	410
Гидравлическое сопротивление	кПа						7	11	16	21	26					9	19	25	31
Количество воды	л						0.3									0.3			
Электрический нагреватель		230 В ±10 %; 1 фаза					230 В ±10 %; 1 фаза					230 В ±10 %; 1 фаза				230 В ±10 %; 1 фаза			
Максимальная мощность	Вт	1600					1600					1600				1600			
Потребляемый ток	А	7.3					7.3					7.3				7.3			
Уровень шумов																			
Уровень звуковой мощности (всасывание и окружение)	дБА	42	45	49	55	60	42	45	49	55	60	43	57	61	65	43	57	61	65
Уровень звуковой мощности (выброс)	дБА	46	48	54	60	66	46	48	54	60	66	44	59	65	70	44	59	65	70
Электрические данные																			
Потребляемая мощность	Вт	109	126	146	168	190	109	126	146	168	190	10	46	89	172	10	46	89	172
Потребляемый ток	А	0.50	0.57	0.65	0.75	0.88	0.50	0.57	0.65	0.75	0.88	0.11	0.57	0.79	1.35	0.11	0.57	0.79	1.35
FCEER [класс энергетической эффективности] – 2-трубная система		11	[E]				14	[E]				61	[B]			76	[B]		
FCCOP [класс энергетической эффективности]		17	[E]				20	[E]				100	[A]			115	[A]		
FCEER [класс энергетической эффективности] – 4-трубная система							14	[E]								74	[B]		
FCCOP [класс энергетической эффективности]							22	[E]								119	[A]		

Скорость вращения вентилятора: L = низкая, M = средняя, H = высокая

Рабочие характеристики сертифицированы по программе Eurovent

* Условия Евровент Температура поступающего воздуха = 27°C по сухому термометру/47% относительная влажность; температура поступающей воды = 7°C, разность температур воды = 5 K.

** Условия Евровент Температура поступающего воздуха = 20°C; температура поступающей воды = 50°C; расход воды такой же, как в режиме охлаждения.

*** Условия Евровент Температура поступающего воздуха = 20°C; температура поступающей воды = 70°C, разность температур воды = 10 K.

7.5 - Физические и электрические характеристики согласно условиям Eurovent – 42NH – Типоразмер 4

С фильтром класса G1 – без пленума

42NH		425					435				
Скорость вентилятора		**R5**	**R4**	**R3**	**R2**	**R1**	**R5**	**R4**	**R3**	**R2**	**R1**
(Eurovent сертифицированные скорости)		(L)	(M)	(H)		(Макс.)	(L)	(M)	(H)		(Макс.)
Расход воздуха	л/с	104	149	181	196	205	104	149	181	196	205
	м³/ч	375	537	650	706	739	375	537	650	706	739
Внешнее статическое давление	Па	24	50	73	86	95	24	50	73	86	95
Режим охлаждения, 2-трубная версия*											
Полная холодопроизводительность	кВт	2.02	2.75	3.19	3.39	3.50	2.21	3.20	3.84	4.13	4.30
Явная холодопроизводительность	кВт	1.65	2.26	2.66	2.84	2.94	1.76	2.52	3.03	3.27	3.41
Расход воды	л/с	0.10	0.13	0.15	0.16	0.17	0.11	0.15	0.18	0.20	0.21
	л/ч	350	470	550	580	600	380	550	660	710	740
Гидравлическое сопротивление	кПа	10	18	23	25	27	10	21	29	33	35
Количество воды	л	1.0					1.3				
Режим нагревания, 2-трубная версия**											
Теплопроизводительность	кВт	2.79	3.95	4.69	5.04	5.23	3.19	4.58	5.53	5.98	6.25
Режим охлаждения, 4-трубная версия*											
Полная холодопроизводительность	кВт	Не поставляется					2.10	2.84	3.31	3.52	3.64
Явная холодопроизводительность	кВт						1.70	2.33	2.74	2.93	3.04
Расход воды	л/с						0.10	0.14	0.16	0.17	0.18
	л/ч						360	490	570	610	630
Гидравлическое сопротивление	кПа						13	24	31	35	37
Количество воды	л						0.9				
Режим нагревания, 4-трубная версия***											
Теплопроизводительность	кВт	Не поставляется					2.89	4.20	5.03	5.42	5.64
Расход воды	л/с						0.07	0.10	0.12	0.13	0.14
	л/ч						250	370	440	480	500
Гидравлическое сопротивление	кПа						15	29	40	45	49
Количество воды	л						0.5				
Электрический нагреватель		230 В ±10 %; 1 фаза					230 В ±10 %; 1 фаза				
Максимальная мощность	Вт	2000					2000				
Потребляемый ток	А	9.1					9.1				
Уровень шумов											
Уровень звуковой мощности (всасывание и окружение)	дБА	44	51	55	58	59	44	51	55	58	59
Уровень звуковой мощности (выброс)	дБА	47	54	58	60	61	47	54	58	60	61
Электрические данные											
Потребляемая мощность	Вт	83	91	97	104	119	83	91	97	104	119
Потребляемый ток	А	0.43	0.51	0.62	0.67	0.72	0.43	0.51	0.62	0.67	0.72
FCEER [класс энергетической эффективности] – 2-трубная система		27	[D]				30	[D]			
FCCOP [класс энергетической эффективности]		37	[D]				43	[C]			
FCEER [класс энергетической эффективности] – 4-трубная система							28	[D]			
FCCOP [класс энергетической эффективности]							39	[D]			

42NH		429					439				
Скорость вентилятора		**2V**	**4V**	**6V**	**7V**	**10V**	**2V**	**4V**	**6V**	**7V**	**10V**
(Eurovent сертифицированные скорости)		(L)	(M)	(H)		(Макс.)	(L)	(M)	(H)		(Макс.)
Расход воздуха	л/с	81	148	197	218	231	81	148	197	218	231
	м³/ч	293	533	709	786	832	293	533	709	786	832
Внешнее статическое давление	Па	15	50	88	109	122	15	50	88	109	122
Режим охлаждения, 2-трубная версия*											
Полная холодопроизводительность	кВт	1.61	2.73	3.40	3.65	3.79	1.69	3.17	4.15	4.53	4.74
Явная холодопроизводительность	кВт	1.31	2.25	2.85	3.09	3.22	1.36	2.50	3.28	3.60	3.78
Расход воды	л/с	0.08	0.13	0.16	0.18	0.18	0.08	0.15	0.20	0.22	0.23
	л/ч	280	470	580	630	650	290	550	710	780	810
Гидравлическое сопротивление	кПа	6	17	26	29	31	6	21	33	39	42
Количество воды	л	1.0					1.3				
Режим нагревания, 2-трубная версия**											
Теплопроизводительность	кВт	2.17	3.92	5.05	5.50	5.75	2.47	4.55	6.01	6.62	6.97
Режим охлаждения, 4-трубная версия*											
Полная холодопроизводительность	кВт	Не поставляется					1.69	2.83	3.53	3.81	3.96
Явная холодопроизводительность	кВт						1.35	2.31	2.94	3.19	3.33
Расход воды	л/с						0.08	0.14	0.17	0.18	0.19
	л/ч						290	490	610	650	680
Гидравлическое сопротивление	кПа						9	24	35	40	43
Количество воды	л						0.9				
Режим нагревания, 4-трубная версия***											
Теплопроизводительность	кВт	Не поставляется					2.19	4.17	5.44	5.93	6.21
Расход воды	л/с						0.05	0.10	0.13	0.14	0.15
	л/ч						190	370	480	520	550
Гидравлическое сопротивление	кПа						9	29	46	53	58
Количество воды	л						0.5				
Электрический нагреватель		230 В ±10 %; 1 фаза					230 В ±10 %; 1 фаза				
Максимальная мощность	Вт	1600					1600				
Потребляемый ток	А	7.3					7.3				
Уровень шумов											
Уровень звуковой мощности (всасывание и окружение)	дБА	43	55	61	63	65	43	55	61	63	65
Уровень звуковой мощности (выброс)	дБА	44	57	65	67	70	44	57	65	67	70
Электрические данные											
Потребляемая мощность	Вт	10.5	43	99	140	172	10.5	43	99	140	172
Потребляемый ток	А	0.12	0.43	0.98	1.26	1.31	0.12	0.43	0.98	1.26	1.31
FCEER [класс энергетической эффективности] – 2-трубная система		82	[B]				91	[A]			
FCCOP [класс энергетической эффективности]		119	[A]				137	[A]			
FCEER [класс энергетической эффективности] – 4-трубная система							86	[A]			
FCCOP [класс энергетической эффективности]							124	[A]			

Скорость вращения вентилятора: L = низкая, M = средняя, H = высокая

Рабочие характеристики сертифицированы по программе Eurovent

* Условия Евровент Температура поступающего воздуха = 27°C по сухому термометру/47% относительная влажность; температура поступающей воды = 7°C, разность температур воды = 5 K.

** Условия Евровент Температура поступающего воздуха = 20°C; температура поступающей воды = 50°C; расход воды такой же, как в режиме охлаждения.

*** Условия Евровент Температура поступающего воздуха = 20°C; температура поступающей воды = 70°C, разность температур воды = 10 K.

7.6 - Физические и электрические характеристики согласно условиям Eurovent – 42NH – Типоразмер 5

С фильтром класса G1 – без пленума

42NH		525					535					545				
Скорость вентилятора		**R5**	**R4**	**R3**	**R2**	**R1**	**R5**	**R4**	**R3**	**R2**	**R1**	**R5**	**R4**	**R3**	**R2**	**R1**
(Eurovent сертифицированные скорости)		(L)	(M)	(H)		(Макс.)	(L)	(M)	(H)		(Макс.)	(L)	(M)	(H)		(Макс.)
Расход воздуха	л/с	213	240	257	268	279	213	240	257	268	279	213	240	257	268	279
	м³/ч	767	863	924	964	1004	767	863	924	964	1004	767	863	925	964	1004
Внешнее статическое давление	Па	40	50	57	62	68	40	50	57	62	68	40	50	57	62	68
Режим охлаждения, 2-трубная версия*																
Полная холодопроизводительность	кВт	3.63	3.96	4.16	4.28	4.40	4.44	4.90	5.17	5.34	5.50	Не поставляется				
Явная холодопроизводительность	кВт	3.05	3.35	3.53	3.64	3.76	3.52	3.91	4.15	4.29	4.44					
Расход воды	л/с	0.17	0.19	0.20	0.21	0.21	0.21	0.23	0.25	0.26	0.26					
	л/ч	620	680	710	740	760	760	840	890	920	950					
Гидравлическое сопротивление	кПа	28	31	34	36	38	37	45	49	52	54					
Количество воды	л	1.4					1.8									
Режим нагревания, 2-трубная версия**																
Теплопроизводительность	кВт	5.43	5.96	6.28	6.47	6.66	6.46	7.17	7.60	7.86	8.11					
Режим охлаждения, 4-трубная версия*																
Полная холодопроизводительность	кВт	Не поставляется					3.71	4.05	4.25	4.38	4.50	4.10	4.52	4.79	4.95	5.12
Явная холодопроизводительность	кВт						3.07	3.37	3.56	3.68	3.79	3.34	3.71	3.93	4.08	4.22
Расход воды	л/с						0.18	0.19	0.20	0.21	0.21	0.19	0.22	0.23	0.24	0.24
	л/ч						640	700	730	750	770	700	780	820	850	880
Гидравлическое сопротивление	кПа						30	35	38	40	42	32	38	42	45	47
Количество воды	л						1.1					1.4				
Режим нагревания, 4-трубная версия***																
Теплопроизводительность	кВт	Не поставляется					4.48	4.86	5.08	5.22	5.34	5.55	6.05	6.34	6.52	6.67
Расход воды	л/с						0.11	0.12	0.13	0.13	0.13	0.14	0.15	0.16	0.16	0.16
	л/ч						390	430	450	460	470	490	530	560	570	590
Гидравлическое сопротивление	кПа						10	11	12	13	13	13	15	16	17	18
Количество воды	л						0.5					0.6				
Электрический нагреватель		230 В ±10 %; 1 фаза					230 В ±10 %; 1 фаза					230 В ±10 %; 1 фаза				
Максимальная мощность	Вт	2000					2000					2000				
Потребляемый ток	А	9.1					9.1					9.1				
Уровень шумов																
Уровень звуковой мощности (всасывание и окружение)	дБА	53	55	57	58	58	53	55	57	58	58	53	55	57	58	58
Уровень звуковой мощности (выброс)	дБА	55	57	59	60	61	55	57	59	60	61	55	57	59	60	61
Электрические данные																
Потребляемая мощность	Вт	105	113	117	124	134	105	113	117	124	134	105	113	117	124	134
Потребляемый ток	А	0.59	0.64	0.67	0.71	0.76	0.59	0.64	0.67	0.71	0.76	0.59	0.64	0.67	0.71	0.76
FCEER [класс энергетической эффективности] – 2-трубная система		35	[D]				43	[C]								
FCCOP [класс энергетической эффективности]		52	[C]				62	[B]								
FCEER [класс энергетической эффективности] – 4-трубная система							36	[D]				39	[D]			
FCCOP [класс энергетической эффективности]							43	[C]				53	[C]			

42NH		529					539					549				
Скорость вентилятора		**2V**	**5V**	**6V**	**8V**	**10V**	**2V**	**5V**	**6V**	**8V**	**10V**	**2V**	**5V**	**6V**	**8V**	**10V**
(Eurovent сертифицированные скорости)		(L)	(M)	(H)		(Макс.)	(L)	(M)	(H)		(Макс.)	(L)	(M)	(H)		(Макс.)
Расход воздуха	л/с	96	213	244	307	347	96	213	244	307	347	96	213	244	307	347
	м³/ч	346	765	878	1105	1249	346	765	878	1105	1249	346	765	878	1105	1249
Внешнее статическое давление	Па	10	50	66	104	133	10	50	66	104	133	10	50	66	104	133
Режим охлаждения, 2-трубная версия*																
Полная холодопроизводительность	кВт	1.90	3.63	4.01	4.69	5.08	2.03	4.43	4.97	5.88	6.35	Не поставляется				
Явная холодопроизводительность	кВт	1.55	3.04	3.39	4.04	4.42	1.62	3.52	3.97	4.79	5.24					
Расход воды	л/с	0.09	0.17	0.19	0.23	0.24	0.10	0.21	0.24	0.28	0.30					
	л/ч	330	620	690	810	870	350	760	850	1010	1090					
Гидравлическое сопротивление	кПа	8	27	32	42	48	8	37	46	61	69					
Количество воды	л	1.4					1.8									
Режим нагревания, 2-трубная версия**																
Теплопроизводительность	кВт	2.62	5.42	6.05	7.10	7.65	2.81	6.45	7.28	8.70	9.42					
Режим охлаждения, 4-трубная версия*																
Полная холодопроизводительность	кВт	Не поставляется					1.86	3.70	4.10	4.80	5.19	1.96	4.09	4.59	5.51	6.02
Явная холодопроизводительность	кВт						1.51	3.06	3.42	4.07	4.45	1.58	3.33	3.76	4.57	5.04
Расход воды	л/с						0.09	0.18	0.19	0.23	0.25	0.09	0.19	0.22	0.26	0.29
	л/ч						320	640	700	820	890	340	700	790	950	1030
Гидравлическое сопротивление	кПа						8	30	35	46	53	7	32	39	53	62
Количество воды	л						1.1					1.4				
Режим нагревания, 4-трубная версия***																
Теплопроизводительность	кВт	Не поставляется					2.40	4.47	4.91	5.65	6.04	2.61	5.54	6.13	7.03	7.44
Расход воды	л/с						0.06	0.11	0.12	0.14	0.15	0.06	0.14	0.15	0.17	0.18
	л/ч						210	390	430	500	530	230	490	540	620	650
Гидравлическое сопротивление	кПа						3	10	11	15	16	4	13	16	20	22
Количество воды	л						0.5					0.6				
Электрический нагреватель		230 В ±10 %; 1 фаза					230 В ±10 %; 1 фаза					230 В ±10 %; 1 фаза				
Максимальная мощность	Вт	2000					2000					2000				
Потребляемый ток	А	9.1					9.1					9.1				
Уровень шумов																
Уровень звуковой мощности (всасывание и окружение)	дБА	35	53	58	63	67	35	53	58	63	67	35	53	58	63	67
Уровень звуковой мощности (выброс)	дБА	36	57	61	66	70	36	57	61	66	70	36	57	61	66	70
Электрические данные																
Потребляемая мощность	Вт	9	52	78	146	212	9	52	78	146	212	9	52	78	146	212
Потребляемый ток	А	0.12	0.67	0.95	1.58	1.88	0.12	0.67	0.95	1.58	1.88	0.12	0.67	0.95	1.58	1.88
FCEER [класс энергетической эффективности] – 2-трубная система		100	[A]				114	[A]								
FCCOP [класс энергетической эффективности]		150	[A]				170	[A]								
FCEER [класс энергетической эффективности] – 4-трубная система							100	[A]				108	[A]			
FCCOP [класс энергетической эффективности]							131	[A]				152	[A]			

Скорость вращения вентилятора: L = низкая, M = средняя, H = высокая

Рабочие характеристики сертифицированы по программе Eurovent

* Условия Евровент Температура поступающего воздуха = 27°C по сухому термометру/47% относительная влажность; температура поступающей воды = 7°C, разность температур воды = 5 K.

** Условия Евровент Температура поступающего воздуха = 20°C; температура поступающей воды = 50°C; расход воды такой же, как в режиме охлаждения.

*** Условия Евровент Температура поступающего воздуха = 20°C; температура поступающей воды = 70°C, разность температур воды = 10 K.

7.7 - Физические и электрические характеристики согласно условиям Eurovent – 42NH – Типоразмеры 6 и 7

С фильтром класса G1 – без пленума

42NH		635					645					639				649			
Скорость вентилятора		**R5**	**R4**	**R3**	**R2**	**R1**	**R5**	**R4**	**R3**	**R2**	**R1**	**2V**	**6V**	**7V**	**10V**	**2V**	**7V**	**8V**	**10V**
(Eurovent сертифицированные скорости)			(L)	(M)	(H)	(Макс.)		(L)	(M)	(H)	(Макс.)	(L)	(M)	(H)	(Макс.)	(L)	(M)	(H)	(Макс.)
Расход воздуха	л/с	200	298	397	460	499	200	298	397	460	499	102	269	303	389	111	327	364	425
	м³/ч	720	1072	1428	1657	1796	720	1072	1428	1657	1796	368	967	1089	1400	399	1176	1310	1531
Внешнее статическое давление	Па	13	28	50	67	79	13	28	50	67	79	7	50	63	105	6	50	62	85
Режим охлаждения, 2-трубная версия*																			
Полная холодопроизводительность	кВт	4.22	6.04	7.55	8.33	8.77	4.77	7.03	8.86	9.79	10.28	2.18	5.52	6.11	7.45	2.45	7.62	8.31	9.29
Явная холодопроизводительность	кВт	3.36	4.85	6.18	6.92	7.36	3.63	5.37	6.90	7.75	8.23	1.74	4.42	4.91	6.08	1.93	5.84	6.42	7.29
Расход воды	л/с	0.20	0.29	0.36	0.40	0.42	0.23	0.34	0.42	0.47	0.49	0.11	0.26	0.29	0.36	0.12	0.36	0.40	0.44
	л/ч	730	1040	1300	1430	1510	820	1210	1520	1680	1770	380	950	1050	1280	420	1310	1430	1600
Гидравлическое сопротивление	кПа	11	23	34	40	44	11	24	38	44	48	3	19	24	33	4	28	34	40
Количество воды	л	1.5					2					1.5				2			
Режим нагревания, 2-трубная версия**																			
Теплопроизводительность	кВт	6.09	8.83	11.29	12.66	13.40	6.57	9.69	12.45	13.95	14.75	3.14	8.04	8.95	11.11	3.47	10.55	11.59	13.15
Режим охлаждения, 4-трубная версия*																			
Полная холодопроизводительность	кВт	Не поставляется					3.99	5.61	6.87	7.47	7.82	Не поставляется				2.09	5.68	6.16	6.78
Явная холодопроизводительность	кВт						3.24	4.63	5.80	6.43	6.80					1.70	4.69	5.12	5.72
Расход воды	л/с						0.19	0.27	0.33	0.36	0.37					0.10	0.27	0.29	0.33
	л/ч						690	960	1180	1280	1340					360	980	1060	1170
Гидравлическое сопротивление	кПа						10	20	29	34	36					3	20	24	29
Количество воды	л						1.3									1.3			
Режим нагревания, 4-трубная версия***																			
Теплопроизводительность	кВт	Не поставляется					5.67	7.82	9.27	9.88	10.17	Не поставляется				2.93	7.90	8.48	9.18
Расход воды	л/с						0.14	0.19	0.23	0.24	0.25					0.07	0.19	0.21	0.23
	л/ч						500	690	810	870	890					260	690	750	810
Гидравлическое сопротивление	кПа						7	12	17	19	20					2	13	14	16
Количество воды	л						0.7									0.7			
Электрический нагреватель		230 В ±10 %; 1 фаза					230 В ±10 %; 1 фаза					230 В ±10 %; 1 фаза				230 В ±10 %; 1 фаза			
Максимальная мощность	Вт	3200					3200					3200				3200			
Потребляемый ток	А	14.6					14.6					14.6				14.6			
Уровень шумов																			
Уровень звуковой мощности (всасывание и окружение)	дБА	50	56	58	61	62	50	56	58	61	62	39	62	64	70	39	64	67	70
Уровень звуковой мощности (выброс)	дБА	50	59	62	65	66	50	59	62	65	66	45	58	61	68	45	61	64	68
Электрические данные																			
Потребляемая мощность	Вт	185	217	225	242	286	185	217	225	242	286	9	76	106	222	9	111	153	233
Потребляемый ток	А	0.96	1.11	1.28	1.38	1.55	0.96	1.11	1.28	1.38	1.55	0.09	0.71	1.02	2.01	0.09	0.71	1.02	2.01
FCEER [класс энергетической эффективности] – 2-трубная система		30	[D]				35	[D]				100	[A]			92	[A]		
FCCOP [класс энергетической эффективности]		44	[C]				48	[C]				152	[A]			135	[A]		
FCEER [класс энергетической эффективности] – 4-трубная система							28	[D]								72	[B]		
FCCOP [класс энергетической эффективности]							38	[D]								107	[A]		

42NH		735					745					739				749			
Скорость вентилятора		**R5**	**R4**	**R3**	**R2**	**R1**	**R5**	**R4**	**R3**	**R2**	**R1**	**2V**	**7V**	**8V**	**10V**	**2V**	**7V**	**8V**	**10V**
(Eurovent сертифицированные скорости)				(L)	(M)	(H)			(L)	(M)	(H)	(L)	(M)	(H)	(Макс.)	(L)	(M)	(H)	(Макс.)
Расход воздуха	л/с	148	218	374	533	600	148	218	374	533	600	147	441	477	529	147	441	477	529
	м³/ч	534	785	1346	1918	2161	534	785	1346	1918	2161	530	1586	1717	1906	530	1586	1717	1906
Внешнее статическое давление	Па	4	8	25	50	63	4	8	25	50	63	6	50	59	72	6	50	59	72
Режим охлаждения, 2-трубная версия*																			
Полная холодопроизводительность	кВт	3.37	4.90	7.92	10.30	11.14	3.61	5.33	8.84	11.68	12.65	3.34	9.00	9.54	10.26	3.58	10.10	10.76	11.61
Явная холодопроизводительность	кВт	2.60	3.79	6.22	8.31	9.09	2.73	4.01	6.71	9.09	9.97	2.59	7.14	7.62	8.27	2.71	7.75	8.31	9.04
Расход воды	л/с	0.16	0.23	0.38	0.49	0.53	0.17	0.26	0.42	0.56	0.60	0.16	0.43	0.46	0.49	0.17	0.48	0.51	0.55
	л/ч	580	840	1360	1770	1910	620	920	1520	2010	2170	570	1550	1640	1760	620	1740	1850	1990
Гидравлическое сопротивление	кПа	8	17	42	66	75	7	15	41	66	75	8	52	57	65	7	51	57	65
Количество воды	л	2					2.6					2				2.6			
Режим нагревания, 2-трубная версия**																			
Теплопроизводительность	кВт	4.52	6.48	10.68	14.63	16.15	4.59	6.72	11.38	15.82	17.52	4.48	12.38	13.29	14.54	4.56	13.29	14.32	15.72
Режим охлаждения, 4-трубная версия*																			
Полная холодопроизводительность	кВт	2.98	4.19	6.58	8.61	9.36	3.52	5.18	8.41	10.80	11.56	2.96	7.48	7.94	8.57	3.49	9.52	10.06	10.76
Явная холодопроизводительность	кВт	2.40	3.41	5.45	7.29	7.99	2.68	3.93	6.47	8.59	9.33	2.39	6.25	6.67	7.25	2.65	7.42	7.90	8.55
Расход воды	л/с	0.14	0.20	0.31	0.41	0.45	0.17	0.25	0.40	0.52	0.55	0.14	0.36	0.38	0.41	0.17	0.46	0.48	0.51
	л/ч	510	720	1130	1480	1610	600	890	1440	1860	1990	510	1280	1360	1470	600	1640	1730	1850
Гидравлическое сопротивление	кПа	8	16	35	56	65	9	19	47	72	81	8	44	49	56	9	58	64	72
Количество воды	л	1.3					1.7					1.3				1.7			
Режим нагревания, 4-трубная версия***																			
Теплопроизводительность	кВт	4.17	5.96	9.64	12.76	13.87	4.76	7.22	12.05	15.70	16.91	4.14	11.03	11.75	12.70	4.72	13.73	14.56	15.63
Расход воды	л/с	0.10	0.14	0.24	0.31	0.34	0.12	0.18	0.29	0.38	0.41	0.10	0.27	0.29	0.31	0.11	0.34	0.36	0.38
	л/ч	370	520	850	1120	1220	420	630	1060	1380	1490	360	970	1030	1120	410	1210	1280	1370
Гидравлическое сопротивление	кПа	5	9	22	36	41	6	11	28	45	51	5	28	31	36	5	35	39	44
Количество воды	л	0.7					0.9					0.7				0.9			
Электрический нагреватель		230 В ±10 %; 1 фаза					230 В ±10 %; 1 фаза					230 В ±10 %; 1 фаза				230 В ±10 %; 1 фаза			
Максимальная мощность	Вт	3200					3200					3000				3000			
Потребляемый ток	А	14.6					14.6					13.7				13.7			
Уровень шумов																			
Уровень звуковой мощности (всасывание и окружение)	дБА	41	48	57	63	64	41	48	57	63	64	46	60	62	64	46	60	62	64
Уровень звуковой мощности (выброс)	дБА	42	48	58	66	68	42	48	58	66	68	45	61	63	66	45	61	63	66
Электрические данные																			
Потребляемая мощность	Вт	174	227	282	316	321	174	227	282	316	321	10	137	177	240	10	137	177	240
Потребляемый ток	А	0.84	1.08	1.40	1.74	1.86	0.84	1.08	1.40	1.74	1.86	0.11	1.11	1.38	1.85	0.11	1.11	1.38	1.85
FCEER [класс энергетической эффективности] – 2-трубная система		30	[D]				34	[D]				95	[A]			104	[A]		
FCCOP [класс энергетической эффективности]		41	[C]				44	[C]				138	[A]			144	[A]		
FCEER [класс энергетической эффективности] – 4-трубная система		25	[E]				32	[D]				81	[B]			100	[A]		
FCCOP [класс энергетической эффективности]		36	[D]				45	[C]				125	[A]			149	[A]		

Скорость вращения вентилятора: L = низкая, M = средняя, H = высокая

Рабочие характеристики сертифицированы по программе Eurovent

* Условия Евровент Температура поступающего воздуха = 27°C по сухому термометру/47% относительная влажность; температура поступающей воды = 7°C, разность температур воды = 5 K.

** Условия Евровент Температура поступающего воздуха = 20°C; температура поступающей воды = 50°C; расход воды такой же, как в режиме охлаждения.

*** Условия Евровент Температура поступающего воздуха = 20°C; температура поступающей воды = 70°C, разность температур воды = 10 K.

7.8 - Производительности

7.8.1 - Холодопроизводительность, 2-трубная система

Темп. воды на входе / выходе, °C		42NH и NL 225 / 229																	
		Относительная влажность 50 %																	
		Расход воздуха, л/с (м³/ч)																	
		200	(56)		250	(69)		350	(97)		400	(111)		450	(125)		500	(139)	
		Температура на входе в теплообменник по сухому термометру, °C																	
		27	25	23	27	25	23	27	25	23	27	25	23	27	25	23	27	25	23
6-12	TC	1.22	0.96	0.74	1.48	1.16	0.90	1.92	1.52	1.18	2.10	1.68	1.31	2.26	1.81	1.42	2.40	1.92	1.52
	SHC	0.90	0.79	0.69	1.10	0.97	0.85	1.45	1.29	1.13	1.60	1.43	1.25	1.74	1.56	1.37	1.87	1.67	1.47
	SAT	12.7	12.2	11.6	12.8	12.3	11.6	13.2	12.5	11.7	13.4	12.6	11.7	13.6	12.8	11.8	13.8	12.9	11.8
	WF	178	140	107	216	170	131	280	222	172	306	244	190	330	263	206	349	280	221
10-15	TC	0.84	0.65	0.52	1.02	0.79	0.64	1.34	1.05	0.85	1.47	1.17	0.94	1.58	1.27	1.03	1.68	1.37	1.10
	SHC	0.74	0.64	0.52	0.91	0.79	0.64	1.21	1.05	0.85	1.34	1.16	0.94	1.46	1.27	1.03	1.57	1.36	1.10
	SAT	14.8	13.8	12.0	14.9	13.8	12.0	15.0	13.8	12.0	15.1	13.8	12.0	15.2	13.8	12.0	15.3	13.9	12.0
	WF	145	112	90	176	137	110	230	181	146	253	201	162	273	219	177	289	235	190

Темп. поступающей/ выходящей воды (°C)		42NH и NL 235 / 239 / 279																	
		Относительная влажность 50%																	
		Расход воздуха, л/с (м³/ч)																	
		200	(56)		250	(69)		350	(97)		400	(111)		450	(125)		500	(139)	
		Температура на входе в теплообменник по сухому термометру, °C																	
		27	25	23	27	25	23	27	25	23	27	25	23	27	25	23	27	25	23
6-12	TC	1.41	1.16	0.89	1.79	1.42	1.09	2.37	1.88	1.45	2.62	2.08	1.61	2.85	2.27	1.76	3.05	2.44	1.90
	SHC	0.99	0.90	0.78	1.25	1.11	0.97	1.69	1.49	1.31	1.88	1.67	1.46	2.06	1.84	1.61	2.24	1.99	1.75
	SAT	11.7	11.2	10.9	11.5	11.3	11.0	11.9	11.6	11.1	12.2	11.8	11.2	12.4	11.9	11.3	12.6	12.1	11.4
	WF	205	181	138	280	221	170	371	293	227	410	325	252	445	354	275	477	381	297
10-15	TC	0.96	0.73	0.58	1.17	0.90	0.72	1.56	1.21	0.97	1.73	1.35	1.08	1.89	1.48	1.19	2.03	1.61	1.29
	SHC	0.81	0.71	0.58	1.00	0.87	0.72	1.35	1.18	0.97	1.51	1.32	1.08	1.67	1.46	1.19	1.82	1.58	1.29
	SAT	14.4	13.6	12.0	14.5	13.7	12.0	14.6	13.7	12.0	14.7	13.7	12.0	14.8	13.7	12.0	14.9	13.8	12.0
	WF	165	126	101	202	155	124	268	209	167	298	233	187	325	255	205	350	277	222

Темп. поступающей/ выходящей воды (°C)		42NH и NL 325 / 329																	
		Относительная влажность 50%																	
		Расход воздуха, л/с (м³/ч)																	
		300	(83)		350	(97)		450	(125)		550	(153)		600	(167)		700	(194)	
		Температура на входе в теплообменник по сухому термометру, °C																	
		27	25	23	27	25	23	27	25	23	27	25	23	27	25	23	27	25	23
6-12	TC	1.57	1.20	0.95	1.76	1.35	1.08	2.12	1.63	1.32	2.44	1.89	1.54	2.59	2.01	1.64	2.85	2.24	1.84
	SHC	1.23	1.08	0.93	1.39	1.22	1.06	1.70	1.50	1.30	1.98	1.75	1.51	2.11	1.87	1.62	2.36	2.10	1.82
	SAT	13.6	13.1	11.9	13.7	13.1	11.9	14.0	13.3	11.9	14.2	13.4	11.9	14.3	13.4	12.0	14.4	13.5	12.0
	WF	229	175	139	257	197	157	309	238	192	356	275	224	377	293	239	416	326	268
10-15	TC	1.07	0.87	0.69	1.20	0.98	0.78	1.47	1.20	0.95	1.71	1.40	1.11	1.82	1.50	1.19	2.04	1.68	1.33
	SHC	1.02	0.86	0.69	1.16	0.98	0.78	1.42	1.20	0.95	1.66	1.40	1.11	1.77	1.50	1.19	1.99	1.68	1.33
	SAT	15.4	13.8	12.0	15.5	13.8	12.0	15.5	13.9	12.0	15.5	13.9	12.0	15.6	13.9	12.0	15.6	13.9	12.0
	WF	184	150	118	208	169	134	252	207	164	294	242	192	314	258	205	351	290	230

Темп. поступающей/ выходящей воды (°C)		42NH и NL 335 / 339																	
		Относительная влажность 50%																	
		Расход воздуха, л/с (м³/ч)																	
		300	(83)		350	(97)		450	(125)		550	(153)		600	(167)		700	(194)	
		Температура на входе в теплообменник по сухому термометру, °C																	
		27	25	23	27	25	23	27	25	23	27	25	23	27	25	23	27	25	23
6-12	TC	2.00	1.56	1.20	2.27	1.76	1.36	2.75	2.15	1.66	3.19	2.50	1.94	3.40	2.66	2.07	3.77	2.97	2.32
	SHC	1.44	1.27	1.11	1.65	1.45	1.27	2.04	1.80	1.56	2.40	2.12	1.85	2.57	2.27	1.98	2.89	2.57	2.24
	SAT	12.1	11.9	11.3	12.4	12.1	11.4	12.7	12.3	11.6	13.0	12.5	11.7	13.1	12.6	11.7	13.4	12.7	11.8
	WF	292	227	175	330	257	198	401	313	242	465	364	283	495	387	302	550	432	338
10-15	TC	1.37	1.04	0.83	1.56	1.18	0.95	1.89	1.46	1.17	2.20	1.72	1.38	2.35	1.84	1.47	2.63	2.08	1.66
	SHC	1.19	1.03	0.83	1.36	1.17	0.95	1.68	1.45	1.17	1.99	1.71	1.38	2.13	1.83	1.47	2.41	2.07	1.66
	SAT	14.6	13.8	12.0	14.7	13.8	12.0	14.9	13.8	12.0	15.0	13.8	12.0	15.0	13.8	12.0	15.1	13.8	12.0
	WF	237	179	143	268	204	164	326	252	202	380	296	237	405	317	254	452	358	287

Обозначения

TC Полная холодопроизводительность, кВт
SHC Явная холодопроизводительность, кВт
SAT Температура приточного воздуха, °C
WF Расход воды, л/ч
ПРИМЕЧАНИЕ.
• Для пересчета л/ч в л/с разделите значение на 3600.
• Предельные эксплуатационные параметры - температура приточного воздуха 12 °C при температуре воздуха в помещении 27 °C по сухому термометру и относительной влажности 65 %.

7.8.1 - Холодопроизводительность, 2-трубная система (продолжение)

Темп. поступающей/ выходящей воды (°C)		42NH и NL 425 / 429																	
		Относительная влажность 50%																	
		Расход воздуха, л/с (м³/ч)																	
		450	(125)		550	(153)		750	(208)		850	(236)		950	(264)		1050	(292)	
		Температура на входе в теплообменник по сухому термометру, °C																	
		27	25	23	27	25	23	27	25	23	27	25	23	27	25	23	27	25	23
6-12	TC	2.53	1.97	1.53	3.00	2.34	1.82	3.80	3.01	2.36	4.14	3.28	2.59	4.42	3.53	2.80	4.67	3.73	2.99
	SHC	1.92	1.69	1.47	2.29	2.02	1.76	2.95	2.62	2.28	3.24	2.88	2.52	3.50	3.12	2.73	3.74	3.33	2.93
	SAT	13.2	12.6	11.8	13.3	12.7	11.8	13.6	12.8	11.8	13.8	12.9	11.8	13.9	13.0	11.9	14.1	13.1	11.9
	WF	369	287	222	438	342	266	554	438	343	603	478	378	645	514	408	680	544	436
10-15	TC	1.74	1.37	1.10	2.07	1.64	1.31	2.64	2.13	1.71	2.89	2.34	1.88	3.11	2.53	2.03	3.30	2.70	2.17
	SHC	1.58	1.36	1.10	1.89	1.63	1.31	2.45	2.12	1.71	2.70	2.34	1.88	2.93	2.53	2.03	3.14	2.70	2.17
	SAT	15.1	13.8	12.0	15.1	13.8	12.0	15.2	13.8	12.0	15.3	13.8	12.0	15.4	13.8	12.0	15.4	13.9	12.0
	WF	300	236	189	357	282	227	455	366	294	498	404	324	535	436	350	569	466	375

Темп. поступающей/ выходящей воды (°C)		42NH и NL 435 / 439																	
		Относительная влажность 50%																	
		Расход воздуха, л/с (м³/ч)																	
		450	(125)		550	(153)		750	(208)		850	(236)		950	(264)		1050	(292)	
		Температура на входе в теплообменник по сухому термометру, °C																	
		27	25	23	27	25	23	27	25	23	27	25	23	27	25	23	27	25	23
6-12	TC	2.89	2.24	1.74	3.55	2.77	2.16	4.74	3.73	2.92	5.26	4.16	3.26	5.72	4.55	3.58	6.13	4.88	3.86
	SHC	2.10	1.85	1.61	2.57	2.27	1.98	3.46	3.06	2.68	3.85	3.42	3.00	4.22	3.76	3.30	4.57	4.07	3.59
	SAT	12.4	12.1	11.4	12.3	12.0	11.3	12.4	12.0	11.3	12.6	12.1	11.4	12.7	12.2	11.4	12.9	12.3	11.5
	WF	421	327	254	517	404	314	691	544	426	766	607	476	833	663	521	893	712	562
10-15	TC	1.98	1.53	1.22	2.43	1.88	1.50	3.26	2.54	2.04	3.63	2.84	2.28	3.96	3.12	2.51	4.26	3.37	2.73
	SHC	1.73	1.50	1.22	2.11	1.84	1.50	2.84	2.48	2.04	3.18	2.77	2.28	3.49	3.06	2.51	3.79	3.31	2.73
	SAT	14.7	13.7	12.0	14.7	13.7	12.0	14.7	13.7	12.0	14.7	13.7	12.0	14.8	13.7	12.0	14.9	13.7	12.0
	WF	341	263	210	418	324	259	562	437	351	626	489	394	682	537	433	733	581	470

Темп. поступающей/ выходящей воды (°C)		42NH и NL 525 / 529																	
		Относительная влажность 50%																	
		Расход воздуха, л/с (м³/ч)																	
		550	(153)		650	(181)		850	(236)		1000	(278)		1150	(319)		1300	(361)	
		Температура на входе в теплообменник по сухому термометру, °C																	
		27	25	23	27	25	23	27	25	23	27	25	23	27	25	23	27	25	23
6-12	TC	2.98	2.34	1.81	3.40	2.68	2.08	4.18	3.31	2.59	4.69	3.73	2.94	5.14	4.12	3.26	5.55	4.47	3.56
	SHC	2.28	2.01	1.75	2.62	2.32	2.02	3.26	2.89	2.52	3.70	3.29	2.87	4.10	3.66	3.19	4.47	4.00	3.50
	SAT	13.4	12.7	11.8	13.5	12.8	11.8	13.7	12.9	11.9	13.9	13.0	11.9	14.1	13.1	11.9	14.2	13.2	11.9
	WF	434	341	263	496	391	304	609	482	377	683	544	428	750	600	475	808	651	518
10-15	TC	2.07	1.63	1.31	2.37	1.88	1.51	2.92	2.35	1.88	3.29	2.67	2.14	3.64	2.97	2.38	3.96	3.25	2.61
	SHC	1.89	1.63	1.31	2.18	1.88	1.51	2.72	2.35	1.88	3.09	2.67	2.14	3.45	2.97	2.38	3.77	3.25	2.61
	SAT	15.1	13.9	12.0	15.2	13.9	12.0	15.3	13.9	12.0	15.3	13.9	12.0	15.4	13.9	12.0	15.4	13.9	12.0
	WF	357	282	225	408	324	260	503	405	324	568	460	369	627	512	410	682	561	449

Темп. поступающей/ выходящей воды (°C)		42NH и NL 535 / 539																	
		Относительная влажность 50%																	
		Расход воздуха, л/с (м³/ч)																	
		550	(153)		650	(181)		850	(236)		1000	(278)		1150	(319)		1300	(361)	
		Температура на входе в теплообменник по сухому термометру, °C																	
		27	25	23	27	25	23	27	25	23	27	25	23	27	25	23	27	25	23
6-12	TC	3.52	2.75	2.13	4.13	3.25	2.52	5.24	4.15	3.23	5.93	4.73	3.69	6.52	5.21	4.10	7.01	5.61	4.45
	SHC	2.56	2.26	1.96	3.01	2.66	2.31	3.85	3.41	2.97	4.40	3.92	3.42	4.90	4.37	3.83	5.35	4.77	4.19
	SAT	12.4	12.0	11.4	12.4	12.0	11.4	12.6	12.1	11.4	12.8	12.2	11.4	13.1	12.4	11.5	13.3	12.6	11.6
	WF	512	401	311	603	474	367	763	604	471	864	689	538	950	759	598	1022	817	649
10-15	TC	2.42	1.88	1.49	2.85	2.21	1.76	3.63	2.83	2.26	4.13	3.25	2.60	4.55	3.62	2.90	4.92	3.94	3.17
	SHC	2.11	1.82	1.49	2.48	2.15	1.76	3.17	2.75	2.26	3.64	3.17	2.60	4.07	3.55	2.90	4.45	3.87	3.17
	SAT	14.7	13.7	12.0	14.7	13.7	12.0	14.7	13.7	12.0	14.8	13.7	12.0	14.9	13.7	12.0	15.1	13.8	12.0
	WF	416	323	256	490	381	303	625	488	390	711	559	448	784	624	500	848	678	545

Обозначения

TC Полная холодопроизводительность, кВт
SHC Явная холодопроизводительность, кВт
SAT Температура приточного воздуха, °C
WF Расход воды, л/ч
ПРИМЕЧАНИЕ.
• Для пересчета л/ч в л/с разделите значение на 3600.
• Предельные эксплуатационные параметры - температура приточного воздуха 12 °C при температуре воздуха в помещении 27 °C по сухому термометру и относительной влажности 65 %.

7.8.1 - Холодопроизводительность, 2-трубная система (продолжение)

Темп. поступающей/ выходящей воды (°C)		42NH 635 / 639																	
		Относительная влажность 50%																	
		Расход воздуха, л/с (м³/ч)																	
		300	(83)		350	(97)		450	(125)		550	(153)		600	(167)		700	(194)	
		Температура на входе в теплообменник по сухому термометру, °C																	
		27	25	23	27	25	23	27	25	23	27	25	23	27	25	23	27	25	23
6-12	TC	4.40	3.42	2.64	6.63	5.18	4.04	8.21	6.46	5.07	8.94	7.07	5.58	9.45	7.51	5.93	10.07	8.02	6.38
	SHC	3.24	2.84	2.48	4.92	4.34	3.80	6.20	5.49	4.81	6.84	6.08	5.33	7.29	6.50	5.69	7.87	7.03	6.16
	SAT	12.6	12.2	11.5	12.8	12.3	11.6	13.1	12.5	11.6	13.3	12.7	11.7	13.5	12.8	11.7	13.7	12.9	11.8
	WF	640	497	384	965	755	588	1196	940	738	1302	1030	813	1376	1093	864	1467	1169	929
10-15	TC	2.89	2.36	1.87	4.58	3.60	2.88	5.71	4.54	3.63	6.26	5.01	4.01	6.63	5.34	4.28	7.09	5.75	4.61
	SHC	2.72	2.32	1.87	4.07	3.53	2.88	5.16	4.48	3.63	5.71	4.96	4.01	6.10	5.29	4.28	6.60	5.71	4.61
	SAT	14.3	13.7	12.0	14.9	13.7	12.0	15.0	13.8	12.0	15.1	13.8	12.0	15.2	13.8	12.0	15.3	13.8	12.0
	WF	497	406	323	788	620	495	984	781	626	1077	863	691	1141	919	737	1220	990	794

Темп. поступающей/ выходящей воды (°C)		42NH 645 / 649																	
		Относительная влажность 50%																	
		Расход воздуха, л/с (м³/ч)																	
		700	(194)		1100	(306)		1450	(403)		1650	(458)		1800	(500)		2000	(556)	
		Температура на входе в теплообменник по сухому термометру, °C																	
		27	25	23	27	25	23	27	25	23	27	25	23	27	25	23	27	25	23
6-12	TC	4.97	3.90	2.97	7.76	6.11	4.72	9.67	7.62	5.90	10.52	8.29	6.44	11.10	8.77	6.79	11.78	9.37	7.26
	SHC	3.51	3.09	2.69	5.48	4.84	4.23	6.96	6.14	5.39	7.68	6.79	5.96	8.19	7.26	6.36	8.83	7.86	6.87
	SAT	11.7	11.5	11.2	11.7	11.5	11.1	12.1	11.8	11.3	12.4	12.0	11.4	12.6	12.2	11.5	12.9	12.3	11.6
	WF	724	568	433	1130	890	687	1408	1109	860	1532	1208	938	1615	1277	989	1716	1364	1057
10-15	TC	3.22	2.60	2.07	5.37	4.09	3.26	6.70	5.16	4.13	7.30	5.68	4.55	7.71	6.04	4.84	8.23	6.49	5.20
	SHC	2.93	2.52	2.07	4.50	3.94	3.26	5.73	5.02	4.13	6.35	5.55	4.55	6.79	5.93	4.84	7.35	6.40	5.20
	SAT	14.0	13.6	12.0	14.3	13.6	12.0	14.5	13.7	12.0	14.7	13.7	12.0	14.8	13.7	12.0	14.9	13.8	12.0
	WF	554	449	356	924	704	562	1153	889	712	1257	978	784	1327	1041	833	1416	1118	895

Темп. поступающей/ выходящей воды (°C)		42NH 735 / 739																	
		Относительная влажность 50%																	
		Расход воздуха, л/с (м³/ч)																	
		550	(153)		800	(222)		1350	(375)		1950	(542)		2200	(611)		2400	(667)	
		Температура на входе в теплообменник по сухому термометру, °C																	
		27	25	23	27	25	23	27	25	23	27	25	23	27	25	23	27	25	23
6-12	TC	3.73	2.91	2.24	5.39	4.23	3.28	8.64	6.85	5.36	11.31	9.06	7.18	12.23	9.83	7.84	12.93	10.40	8.33
	SHC	2.67	2.35	2.04	3.85	3.39	2.96	6.24	5.54	4.85	8.40	7.50	6.61	9.18	8.23	7.28	9.80	8.78	7.77
	SAT	12.0	11.8	11.2	12.0	11.7	11.2	12.3	11.9	11.2	12.9	12.3	11.4	13.1	12.4	11.5	13.3	12.5	11.5
	WF	544	424	327	786	617	478	1259	998	780	1648	1319	1046	1781	1431	1142	1883	1514	1213
10-15	TC	2.42	1.98	1.57	3.71	2.87	2.28	5.97	4.68	3.74	7.88	6.31	5.09	8.58	6.88	5.57	9.09	7.30	5.94
	SHC	2.22	1.90	1.57	3.16	2.75	2.28	5.14	4.49	3.74	6.97	6.12	5.09	7.66	6.70	5.57	8.18	7.15	5.94
	SAT	14.1	13.6	12.0	14.5	13.6	12.0	14.6	13.6	12.0	14.9	13.7	12.0	15.0	13.7	12.0	15.0	13.7	12.0
	WF	417	340	270	639	493	393	1028	805	644	1357	1086	876	1477	1184	959	1564	1257	1022

Темп. поступающей/ выходящей воды (°C)		42NH 745 / 749																	
		Относительная влажность 50%																	
		Расход воздуха, л/с (м³/ч)																	
		550	(153)		800	(222)		1350	(375)		1950	(542)		2200	(611)		2400	(667)	
		Температура на входе в теплообменник по сухому термометру, °C																	
		27	25	23	27	25	23	27	25	23	27	25	23	27	25	23	27	25	23
6-12	TC	4.01	3.13	2.40	5.89	4.63	3.57	9.66	7.65	5.96	12.87	10.30	8.07	13.94	11.17	8.79	14.72	11.80	9.32
	SHC	2.81	2.46	2.14	4.10	3.60	3.15	6.77	5.98	5.24	9.24	8.23	7.23	10.13	9.04	7.96	10.81	9.65	8.50
	SAT	11.4	11.4	11.0	11.3	11.2	10.9	11.5	11.3	10.9	12.1	11.7	11.1	12.4	11.9	11.2	12.6	12.0	11.3
	WF	585	456	350	857	674	521	1407	1114	868	1875	1500	1175	2030	1627	1281	2145	1718	1358
10-15	TC	2.60	2.11	1.66	4.06	3.10	2.45	6.68	5.14	4.08	8.96	7.01	5.60	9.72	7.68	6.15	10.28	8.16	6.55
	SHC	2.33	2.00	1.66	3.34	2.92	2.44	5.53	4.84	4.07	7.62	6.68	5.60	8.39	7.37	6.15	8.97	7.87	6.55
	SAT	13.8	13.5	12.0	14.1	13.4	12.0	14.2	13.4	12.0	14.5	13.5	12.0	14.6	13.6	12.0	14.7	13.6	12.0
	WF	447	363	286	698	534	422	1149	886	703	1542	1207	965	1674	1322	1059	1771	1405	1129

Обозначения

TC Полная холодопроизводительность, кВт
SHC Явная холодопроизводительность, кВт
SAT Температура приточного воздуха, °C
WF Расход воды, л/ч
ПРИМЕЧАНИЕ.
• Для пересчета л/ч в л/с разделите значение на 3600.
• Предельные эксплуатационные параметры - температура приточного воздуха 12 °C при температуре воздуха в помещении 27 °C по сухому термометру и относительной влажности 65 %.

7.8.2 - Холодопроизводительность, 4-трубная система

Темп. поступающей/ выходящей воды (°C)		42NH и NL 235 / 239 / 279																	
		Относительная влажность 50%																	
		Расход воздуха, л/с (м³/ч)																	
		200	(56)		250	(69)		350	(97)		400	(111)		450	(125)		500	(139)	
		Температура на входе в теплообменник по сухому термометру, °C																	
		27	25	23	27	25	23	27	25	23	27	25	23	27	25	23	27	25	23
6-12	TC	1.04	0.81	0.64	1.26	0.98	0.77	1.65	1.29	1.02	1.81	1.43	1.13	1.96	1.55	1.23	2.09	1.66	1.32
	SHC	0.82	0.72	0.62	1.00	0.88	0.75	1.33	1.17	1.00	1.48	1.30	1.11	1.61	1.42	1.22	1.74	1.53	1.31
	SAT	13.7	13.0	11.8	13.8	13.1	11.9	14.1	13.2	11.9	14.2	13.3	11.9	14.3	13.3	11.9	14.4	13.4	12.0
	WF	152	118	93	184	143	112	240	189	149	264	208	164	285	226	179	304	241	192
10-15	TC	0.74	0.58	0.46	0.90	0.71	0.55	1.18	0.94	0.74	1.30	1.04	0.82	1.41	1.13	0.89	1.51	1.22	0.96
	SHC	0.68	0.58	0.46	0.83	0.71	0.55	1.11	0.94	0.74	1.23	1.04	0.82	1.34	1.13	0.89	1.45	1.22	0.96
	SAT	15.2	13.8	12.0	15.3	13.8	12.0	15.4	13.8	12.0	15.4	13.8	12.0	15.4	13.9	12.0	15.5	13.9	12.0
	WF	127	99	79	154	122	95	203	162	127	224	179	141	243	195	153	260	210	165

Темп. поступающей/ выходящей воды (°C)		42NH и NL 335 / 339																	
		Относительная влажность 50%																	
		Расход воздуха, л/с (м³/ч)																	
		300	(83)		350	(97)		450	(125)		550	(153)		600	(167)		700	(194)	
		Температура на входе в теплообменник по сухому термометру, °C																	
		27	25	23	27	25	23	27	25	23	27	25	23	27	25	23	27	25	23
6-12	TC	1.93	1.52	1.16	2.18	1.71	1.32	2.63	2.07	1.60	3.03	2.40	1.87	3.22	2.55	2.00	3.56	2.82	2.24
	SHC	1.40	1.23	1.07	1.59	1.40	1.22	1.95	1.72	1.50	2.28	2.02	1.77	2.44	2.16	1.89	2.73	2.42	2.13
	SAT	12.3	12.0	11.4	12.5	12.1	11.5	12.9	12.3	11.6	13.2	12.5	11.6	13.3	12.6	11.7	13.5	12.7	11.7
	WF	282	221	169	318	249	192	384	302	234	442	349	273	469	371	291	518	411	326
10-15	TC	1.31	1.02	0.81	1.48	1.16	0.92	1.80	1.42	1.13	2.08	1.67	1.33	2.22	1.78	1.42	2.46	2.00	1.60
	SHC	1.14	0.99	0.81	1.30	1.13	0.92	1.60	1.39	1.13	1.88	1.63	1.33	2.01	1.74	1.42	2.26	1.96	1.60
	SAT	14.7	13.6	12.0	14.8	13.7	12.0	14.9	13.7	12.0	15.0	13.7	12.0	15.1	13.7	12.0	15.2	13.8	12.0
	WF	226	176	140	256	200	159	310	245	195	359	287	229	382	307	245	424	344	276

Темп. поступающей/ выходящей воды (°C)		42NH и NL 435 / 439																	
		Относительная влажность 50%																	
		Расход воздуха, л/с (м³/ч)																	
		450	(125)		550	(153)		750	(208)		850	(236)		950	(264)		1050	(292)	
		Температура на входе в теплообменник по сухому термометру, °C																	
		27	25	23	27	25	23	27	25	23	27	25	23	27	25	23	27	25	23
6-12	TC	2.64	2.06	1.61	3.13	2.45	1.92	3.98	3.14	2.47	4.35	3.44	2.72	4.68	3.72	2.96	4.98	3.97	3.17
	SHC	1.98	1.74	1.51	2.36	2.08	1.80	3.05	2.71	2.35	3.37	2.99	2.60	3.66	3.26	2.83	3.93	3.51	3.05
	SAT	12.9	12.4	11.5	13.1	12.5	11.6	13.4	12.7	11.7	13.6	12.8	11.7	13.7	12.9	11.7	13.9	13.0	11.8
	WF	385	301	235	456	357	279	580	458	360	634	501	397	682	542	431	726	579	462
10-15	TC	1.82	1.40	1.12	2.16	1.67	1.34	2.77	2.18	1.75	3.04	2.40	1.93	3.28	2.62	2.11	3.50	2.82	2.27
	SHC	1.63	1.39	1.12	1.94	1.66	1.34	2.52	2.16	1.75	2.79	2.39	1.93	3.04	2.61	2.11	3.27	2.81	2.27
	SAT	14.9	13.8	12.0	15.0	13.8	12.0	15.1	13.8	12.0	15.2	13.8	12.0	15.2	13.8	12.0	15.3	13.8	12.0
	WF	313	242	193	372	288	231	477	375	301	524	414	333	566	451	363	604	485	391

Темп. поступающей/ выходящей воды (°C)		42NH и NL 535 / 539																	
		Относительная влажность 50%																	
		Расход воздуха, л/с (м³/ч)																	
		550	(153)		650	(181)		850	(236)		1000	(278)		1150	(319)		1300	(361)	
		Температура на входе в теплообменник по сухому термометру, °C																	
		27	25	23	27	25	23	27	25	23	27	25	23	27	25	23	27	25	23
6-12	TC	3.00	2.34	1.81	3.46	2.70	2.10	4.29	3.37	2.64	4.82	3.81	2.99	5.28	4.19	3.32	5.69	4.53	3.62
	SHC	2.28	2.00	1.73	2.64	2.32	2.00	3.30	2.91	2.53	3.74	3.31	2.88	4.15	3.68	3.20	4.52	4.01	3.51
	SAT	13.3	12.6	11.7	13.4	12.7	11.7	13.6	12.8	11.7	13.7	12.9	11.8	13.9	13.0	11.8	14.1	13.1	11.8
	WF	437	341	264	504	394	306	626	491	384	702	555	437	770	611	484	829	660	528
10-15	TC	2.06	1.63	1.29	2.39	1.89	1.50	2.97	2.37	1.89	3.36	2.69	2.15	3.70	3.00	2.39	4.01	3.27	2.61
	SHC	1.87	1.60	1.29	2.17	1.86	1.50	2.73	2.34	1.89	3.11	2.67	2.15	3.45	2.97	2.39	3.77	3.25	2.61
	SAT	15.1	13.8	12.0	15.1	13.8	12.0	15.2	13.8	12.0	15.2	13.8	12.0	15.3	13.8	12.0	15.4	13.8	12.0
	WF	356	280	222	411	325	258	512	408	325	579	464	370	637	516	412	691	563	450

Обозначения

TC Полная холодопроизводительность, кВт
SHC Явная холодопроизводительность, кВт
SAT Температура приточного воздуха, °C
WF Расход воды, л/ч
ПРИМЕЧАНИЕ.
• Для пересчета л/ч в л/с разделите значение на 3600.
• Предельные эксплуатационные параметры - температура приточного воздуха 12 °C при температуре воздуха в помещении 27 °C по сухому термометру и относительной влажности 65 %.

7.8.2 - Холодопроизводительность, 4-трубная система (продолжение)

Темп. поступающей/ выходящей воды (°C)		42NH и NL 545 / 549																	
		Относительная влажность 50%																	
		Расход воздуха, л/с (м³/ч)																	
		550	(153)		650	(181)		850	(236)		1000	(278)		1150	(319)		1300	(361)	
		Температура на входе в теплообменник по сухому термометру, °C																	
		27	25	23	27	25	23	27	25	23	27	25	23	27	25	23	27	25	23
6-12	TC	3.25	2.53	1.96	3.79	2.96	2.30	4.82	3.77	2.95	5.48	4.34	3.40	6.10	4.85	3.83	6.65	5.30	4.22
	SHC	2.43	2.14	1.85	2.85	2.50	2.17	3.63	3.20	2.78	4.17	3.70	3.22	4.68	4.16	3.63	5.15	4.59	4.01
	SAT	12.9	12.5	11.6	13.0	12.5	11.6	13.1	12.5	11.6	13.3	12.6	11.6	13.4	12.7	11.7	13.6	12.8	11.7
	WF	473	368	286	553	431	336	702	550	430	799	632	496	888	706	558	969	773	615
10-15	TC	2.23	1.75	1.38	2.61	2.05	1.63	3.33	2.62	2.09	3.82	3.03	2.42	4.26	3.41	2.73	4.67	3.76	3.01
	SHC	2.00	1.72	1.38	2.35	2.02	1.63	3.00	2.59	2.09	3.46	2.99	2.42	3.89	3.37	2.73	4.29	3.72	3.01
	SAT	15.0	13.8	12.0	15.0	13.8	12.0	15.0	13.8	12.0	15.1	13.8	12.0	15.1	13.8	12.0	15.2	13.8	12.0
	WF	385	301	238	450	353	281	573	452	361	657	521	417	734	587	470	805	647	519

Темп. поступающей/ выходящей воды (°C)		42NH 645 / 649																	
		Относительная влажность 50%																	
		Расход воздуха, л/с (м³/ч)																	
		700	(194)		1100	(306)		1450	(403)		1650	(458)		1800	(500)		2000	(556)	
		Температура на входе в теплообменник по сухому термометру, °C																	
		27	25	23	27	25	23	27	25	23	27	25	23	27	25	23	27	25	23
6-12	TC	4.14	3.20	2.48	6.10	4.74	3.71	7.40	5.78	4.56	7.96	6.24	4.97	8.35	6.57	5.24	8.83	7.00	5.60
	SHC	3.12	2.74	2.38	4.66	4.10	3.58	5.78	5.11	4.45	6.32	5.59	4.87	6.70	5.95	5.17	7.19	6.40	5.55
	SAT	13.0	12.5	11.7	13.3	12.7	11.8	13.6	12.9	11.9	13.9	13.1	11.9	14.0	13.2	11.9	14.2	13.3	12.0
	WF	603	467	361	889	690	541	1077	842	664	1160	910	723	1216	957	764	1285	1019	816
10-15	TC	2.73	2.24	1.78	4.23	3.35	2.67	5.17	4.15	3.30	5.61	4.53	3.61	5.91	4.80	3.81	6.30	5.14	4.07
	SHC	2.63	2.23	1.78	3.87	3.34	2.67	4.82	4.14	3.30	5.29	4.53	3.61	5.63	4.80	3.81	6.05	5.14	4.07
	SAT	14.5	13.8	12.0	15.1	13.8	12.0	15.3	13.8	12.0	15.4	13.9	12.0	15.4	13.9	12.0	15.5	13.8	12.0
	WF	471	385	306	728	577	460	891	714	569	965	780	621	1018	827	657	1084	885	702

Темп. поступающей/ выходящей воды (°C)		42NH 735 / 739																	
		Относительная влажность 50%																	
		Расход воздуха, л/с (м³/ч)																	
		550	(153)		800	(222)		1350	(375)		1950	(542)		2200	(611)		2400	(667)	
		Температура на входе в теплообменник по сухому термометру, °C																	
		27	25	23	27	25	23	27	25	23	27	25	23	27	25	23	27	25	23
6-12	TC	3.26	2.55	1.97	4.56	3.58	2.79	7.09	5.63	4.46	9.34	7.51	6.02	10.16	8.20	6.60	10.78	8.72	7.05
	SHC	2.44	2.15	1.85	3.43	3.03	2.63	5.42	4.82	4.21	7.31	6.52	5.72	8.01	7.18	6.29	8.57	7.68	6.74
	SAT	12.9	12.4	11.6	13.1	12.5	11.6	13.4	12.7	11.6	13.8	12.9	11.7	13.9	12.9	11.7	14.0	13.0	11.7
	WF	475	372	287	664	522	407	1032	821	650	1361	1094	877	1479	1195	961	1571	1270	1027
10-15	TC	2.16	1.77	1.37	3.15	2.49	1.95	4.95	3.96	3.14	6.59	5.36	4.28	7.19	5.88	4.70	7.69	6.26	5.02
	SHC	2.04	1.72	1.37	2.83	2.43	1.95	4.49	3.88	3.14	6.09	5.26	4.28	6.69	5.78	4.70	7.18	6.16	5.02
	SAT	14.3	13.7	12.0	15.0	13.7	12.0	15.1	13.7	12.0	15.2	13.8	12.0	15.3	13.8	12.0	15.3	13.8	12.0
	WF	371	305	235	542	429	337	852	683	541	1134	924	736	1238	1012	809	1324	1077	864

Темп. поступающей/ выходящей воды (°C)		42NH 745 / 749																	
		Относительная влажность 50%																	
		Расход воздуха, л/с (м³/ч)																	
		550	(153)		800	(222)		1350	(375)		1950	(542)		2200	(611)		2400	(667)	
		Температура на входе в теплообменник по сухому термометру, °C																	
		27	25	23	27	25	23	27	25	23	27	25	23	27	25	23	27	25	23
6-12	TC	3.92	3.07	2.37	5.73	4.53	3.51	9.21	7.33	5.74	11.88	9.49	7.54	12.71	10.17	8.10	13.32	10.69	8.54
	SHC	2.76	2.42	2.11	4.02	3.54	3.09	6.53	5.79	5.08	8.69	7.74	6.85	9.44	8.43	7.46	10.01	8.96	7.92
	SAT	11.6	11.5	11.0	11.5	11.3	10.9	11.9	11.5	11.0	12.6	12.1	11.3	12.9	12.3	11.4	13.1	12.4	11.5
	WF	571	447	345	835	659	511	1342	1068	836	1730	1382	1098	1851	1482	1180	1941	1556	1245
10-15	TC	2.53	2.06	1.63	3.94	3.03	2.40	6.36	4.95	3.95	8.23	6.57	5.29	8.84	4.72	5.74	9.31	7.47	6.07
	SHC	2.28	1.96	1.63	3.27	2.85	2.40	5.34	4.68	3.94	7.18	6.32	5.29	7.83	3.57	5.74	8.33	7.28	6.07
	SAT	13.9	13.5	12.0	14.2	13.4	12.0	14.3	13.5	12.0	14.7	13.6	12.0	14.9	11.5	12.0	15.0	13.7	12.0
	WF	436	355	281	677	522	413	1096	852	679	1417	1131	911	1522	811	989	1602	1286	1045

Обозначения

TC Полная холодопроизводительность, кВт
SHC Явная холодопроизводительность, кВт
SAT Температура приточного воздуха, °C
WF Расход воды, л/ч
ПРИМЕЧАНИЕ.
• Для пересчета л/ч в л/с разделите значение на 3600.
• Предельные эксплуатационные параметры - температура приточного воздуха 12 °C при температуре воздуха в помещении 27 °C по сухому термометру и относительной влажности 65 %.

7.8.3 - Теплопроизводительность, 2-трубная система

Темп. поступающей/ выходящей воды (°C)		42NH и NL 225 / 229																	
		Расход воздуха, л/с (м³/ч)																	
		200	(56)		250	(69)		350	(97)		400	(111)		450	(125)		500	(139)	
		Температура на входе в теплообменник по сухому термометру, °C																	
		21	20	19	21	20	19	21	20	19	21	20	19	21	20	19	21	20	19
50-45	HC	1.61	1.68	1.75	1.96	2.04	2.12	2.59	2.70	2.80	2.86	2.98	3.10	3.11	3.24	3.37	3.34	3.48	3.62
	SAT	45.0	44.9	44.8	44.3	44.2	44.1	43.0	42.9	42.7	42.3	42.1	41.9	41.6	41.4	41.2	40.9	40.7	40.4
	WF	281	292	304	341	356	370	450	469	488	498	519	540	542	564	587	581	606	630
40-35	HC	0.97	1.04	1.10	1.18	1.26	1.34	1.55	1.66	1.76	1.71	1.83	1.95	1.86	1.99	2.11	1.99	2.13	2.27
	SAT	35.5	35.4	35.3	35.1	35.0	34.9	34.2	34.1	33.9	33.7	33.6	33.4	33.3	33.1	32.9	32.9	32.6	32.4
	WF	169	180	192	205	219	233	269	288	306	297	317	338	322	344	367	345	369	393

Темп. поступающей/ выходящей воды (°C)		42NH и NL 235 / 239 / 279																	
		Расход воздуха, л/с (м³/ч)																	
		200	(56)		250	(69)		350	(97)		400	(111)		450	(125)		500	(139)	
		Температура на входе в теплообменник по сухому термометру, °C																	
		21	20	19	21	20	19	21	20	19	21	20	19	21	20	19	21	20	19
50-45	HC	1.74	1.82	1.89	2.14	2.23	2.32	2.89	3.01	3.13	3.23	3.36	3.50	3.55	3.70	3.85	3.85	4.02	4.18
	SAT	47.0	47.0	46.9	46.5	46.5	46.5	45.6	45.5	45.4	45.0	45.0	44.9	44.5	44.4	44.3	44.0	43.8	43.7
	WF	304	316	329	373	389	404	503	524	545	562	586	609	618	644	670	671	699	727
40-35	HC	1.06	1.14	1.21	1.30	1.39	1.48	1.75	1.87	1.98	1.95	2.08	2.21	2.14	2.28	2.43	2.31	2.47	2.63
	SAT	36.8	36.8	36.8	36.5	36.5	36.5	35.9	35.8	35.8	35.5	35.4	35.4	35.1	35.1	35.0	34.8	34.7	34.6
	WF	184	197	209	226	241	257	303	324	344	338	361	384	371	396	421	402	429	456

Темп. поступающей/ выходящей воды (°C)		42NH и NL 325 / 329																	
		Расход воздуха, л/с (м³/ч)																	
		300	(83)		350	(97)		450	(125)		550	(153)		600	(167)		700	(194)	
		Температура на входе в теплообменник по сухому термометру, °C																	
		21	20	19	21	20	19	21	20	19	21	20	19	21	20	19	21	20	19
50-45	HC	2.33	2.43	2.52	2.64	2.75	2.86	3.20	3.34	3.47	3.68	3.83	3.99	3.89	4.05	4.22	4.26	4.44	4.62
	SAT	44.1	44.0	43.9	43.4	43.3	43.2	42.2	42.0	41.8	40.9	40.7	40.5	40.3	40.0	39.8	39.1	38.8	38.5
	WF	405	422	439	459	479	499	557	581	605	640	667	695	676	705	734	741	773	805
40-35	HC	1.39	1.49	1.58	1.57	1.68	1.79	1.90	2.03	2.16	2.17	2.32	2.48	2.29	2.45	2.61	2.50	2.67	2.85
	SAT	34.8	34.7	34.6	34.4	34.3	34.1	33.6	33.4	33.2	32.7	32.5	32.3	32.4	32.1	31.9	31.6	31.3	31.0
	WF	241	258	274	273	292	311	329	352	375	376	403	429	397	425	453	433	464	495

Темп. поступающей/ выходящей воды (°C)		42NH и NL 335 / 339																	
		Расход воздуха, л/с (м³/ч)																	
		300	(83)		350	(97)		450	(125)		550	(153)		600	(167)		700	(194)	
		Температура на входе в теплообменник по сухому термометру, °C																	
		21	20	19	21	20	19	21	20	19	21	20	19	21	20	19	21	20	19
50-45	HC	2.62	2.73	2.84	3.02	3.15	3.27	3.77	3.93	4.09	4.44	4.63	4.81	4.74	4.94	5.14	5.29	5.51	5.74
	SAT	47.0	47.0	47.0	46.7	46.7	46.7	45.9	45.9	45.9	45.0	45.0	44.9	44.5	44.4	44.4	43.5	43.4	43.2
	WF	457	476	495	526	548	570	656	683	711	773	805	838	826	860	896	921	960	999
40-35	HC	1.60	1.70	1.81	1.83	1.96	2.08	2.27	2.43	2.59	2.67	2.85	3.03	2.84	3.04	3.23	3.15	3.37	3.59
	SAT	36.8	36.9	36.9	36.6	36.6	36.6	36.1	36.0	36.0	35.4	35.4	35.3	35.1	35.0	34.9	34.4	34.3	34.2
	WF	277	296	314	318	340	361	395	422	449	462	494	526	493	527	561	547	585	623

Темп. поступающей/ выходящей воды (°C)		42NH и NL 425 / 429																	
		Расход воздуха, л/с (м³/ч)																	
		450	(125)		550	(153)		750	(208)		850	(236)		950	(264)		1050	(292)	
		Температура на входе в теплообменник по сухому термометру, °C																	
		21	20	19	21	20	19	21	20	19	21	20	19	21	20	19	21	20	19
50-45	HC	3.40	3.55	3.69	4.14	4.31	4.49	5.48	5.71	5.94	6.08	6.34	6.59	6.62	6.90	7.18	7.11	7.41	7.71
	SAT	43.5	43.4	43.3	43.4	43.3	43.1	42.8	42.6	42.4	42.3	42.1	41.9	41.8	41.6	41.4	41.2	40.9	40.7
	WF	593	618	643	721	751	781	954	994	1035	1058	1103	1148	1153	1201	1250	1237	1289	1342
40-35	HC	2.03	2.17	2.31	2.47	2.64	2.81	3.27	3.50	3.73	3.63	3.88	4.13	3.94	4.22	4.49	4.22	4.52	4.81
	SAT	34.4	34.3	34.2	34.4	34.3	34.1	34.0	33.8	33.7	33.7	33.5	33.4	33.4	33.2	33.0	33.0	32.8	32.5
	WF	352	377	401	429	458	488	568	607	646	629	672	716	684	731	779	733	783	834

Темп. поступающей/ выходящей воды (°C)		42NH и NL 435 / 439																	
		Расход воздуха, л/с (м³/ч)																	
		450	(125)		550	(153)		750	(208)		850	(236)		950	(264)		1050	(292)	
		Температура на входе в теплообменник по сухому термометру, °C																	
		21	20	19	21	20	19	21	20	19	21	20	19	21	20	19	21	20	19
50-45	HC	3.87	4.04	4.20	4.73	4.93	5.13	6.41	6.68	6.94	7.22	7.52	7.82	8.00	8.33	8.66	8.75	9.12	9.48
	SAT	46.6	46.6	46.6	46.6	46.6	46.6	46.4	46.4	46.4	46.3	46.2	46.2	46.1	46.0	46.0	45.8	45.8	45.7
	WF	674	702	730	824	858	892	1115	1162	1208	1256	1308	1361	1393	1450	1508	1525	1587	1651
40-35	HC	2.36	2.52	2.68	2.89	3.08	3.28	3.91	4.18	4.44	4.41	4.70	4.99	4.88	5.21	5.53	5.33	5.69	6.05
	SAT	36.6	36.6	36.6	36.6	36.6	36.6	36.5	36.5	36.5	36.4	36.4	36.4	36.3	36.3	36.2	36.1	36.1	36.0
	WF	410	437	465	501	535	568	679	724	769	764	815	866	846	903	959	925	987	1049

Обозначения

HC Общая теплопроизводительность (кВт)
SAT Температура приточного воздуха, °C
WF Расход воды, л/ч

ПРИМЕЧАНИЕ.

• Для пересчета л/ч в л/с разделите значение на 3600.
• Температура приточного воздуха должна быть не выше 35 °C. Это позволит избежать температурного расслоения воздуха в помещении.

7.8.3 - Теплопроизводительность, 2-трубная система (продолжение)

Темп. поступающей/ выходящей воды (°C)		42NH и NL 525 / 529																	
		Расход воздуха, л/с (м³/ч)																	
		550	(153)		650	(181)		850	(236)		1000	(278)		1150	(319)		1300	(361)	
		Температура на входе в теплообменник по сухому термометру, °C																	
		21	20	19	21	20	19	21	20	19	21	20	19	21	20	19	21	20	19
50-45	HC	4.17	4.34	4.52	4.85	5.06	5.26	6.09	6.35	6.60	6.89	7.18	7.47	7.56	7.88	8.20	8.15	8.49	8.83
	SAT	43.6	43.4	43.3	43.2	43.1	42.9	42.3	42.2	42.0	41.5	41.3	41.1	40.6	40.3	40.1	39.7	39.4	39.1
	WF	725	756	786	845	880	916	1061	1105	1150	1199	1249	1300	1317	1372	1428	1418	1478	1537
40-35	HC	2.50	2.67	2.84	2.91	3.11	3.31	3.65	3.90	4.15	4.11	4.40	4.68	4.50	4.82	5.13	4.84	5.17	5.51
	SAT	34.5	34.4	34.3	34.3	34.2	34.1	33.8	33.6	33.4	33.2	33.0	32.8	32.7	32.4	32.2	32.1	31.8	31.5
	WF	434	463	493	505	540	574	632	676	719	714	762	811	781	835	889	839	897	955

Темп. поступающей/ выходящей воды (°C)		42NH и NL 535 / 539																	
		Расход воздуха, л/с (м³/ч)																	
		550	(153)		650	(181)		850	(236)		1000	(278)		1150	(319)		1300	(361)	
		Температура на входе в теплообменник по сухому термометру, °C																	
		21	20	19	21	20	19	21	20	19	21	20	19	21	20	19	21	20	19
50-45	HC	4.72	4.92	5.12	5.58	5.82	6.05	7.18	7.48	7.78	8.23	8.57	8.92	9.15	9.53	9.91	9.92	10.33	10.75
	SAT	46.6	46.5	46.5	46.6	46.5	46.5	46.1	46.1	46.0	45.5	45.4	45.4	44.7	44.6	44.5	43.7	43.6	43.5
	WF	822	856	890	972	1012	1052	1250	1301	1353	1433	1493	1553	1592	1658	1725	1727	1799	1872
40-35	HC	2.88	3.07	3.26	3.41	3.63	3.86	4.37	4.66	4.96	5.00	5.33	5.67	5.52	5.90	6.27	5.96	6.37	6.77
	SAT	36.6	36.6	36.5	36.6	36.6	36.6	36.3	36.3	36.2	35.9	35.8	35.8	35.3	35.2	35.1	34.6	34.5	34.4
	WF	499	533	566	591	630	670	759	809	860	867	925	983	958	1023	1088	1034	1104	1175

Темп. поступающей/ выходящей воды (°C)		42NH 635 / 649																	
		Расход воздуха, л/с (м³/ч)																	
		700	(194)		1100	(306)		1450	(403)		1650	(458)		1800	(500)		2000	(556)	
		Температура на входе в теплообменник по сухому термометру, °C																	
		21	20	19	21	20	19	21	20	19	21	20	19	21	20	19	21	20	19
50-45	HC	5.99	6.24	6.49	9.18	9.57	9.95	11.70	12.19	12.69	12.99	13.53	14.08	13.86	14.45	15.03	14.91	15.53	16.16
	SAT	46.5	46.4	46.4	45.8	45.8	45.7	45.0	44.9	44.9	44.4	44.3	44.2	43.9	43.8	43.7	43.2	43.0	42.9
	WF	1045	1088	1132	1602	1668	1735	2042	2127	2212	2266	2361	2456	2420	2520	2622	2601	2710	2820
40-35	HC	3.64	3.89	4.13	5.57	5.95	6.32	7.08	7.56	8.03	7.83	8.36	8.89	8.34	8.91	9.47	8.93	9.54	10.16
	SAT	36.5	36.5	36.5	36.1	36.0	36.0	35.5	35.5	35.4	35.1	35.0	34.9	34.8	34.7	34.6	34.3	34.2	34.0
	WF	633	675	718	968	1034	1099	1230	1313	1396	1361	1453	1545	1449	1547	1646	1552	1658	1765

Темп. поступающей/ выходящей воды (°C)		42NH 645 / 649																	
		Расход воздуха, л/с (м³/ч)																	
		700	(194)		1100	(306)		1450	(403)		1650	(458)		1800	(500)		2000	(556)	
		Температура на входе в теплообменник по сухому термометру, °C																	
		21	20	19	21	20	19	21	20	19	21	20	19	21	20	19	21	20	19
50-45	HC	6.48	6.61	6.87	9.60	10.29	10.69	12.70	13.17	13.70	14.18	14.62	15.20	15.13	15.60	16.24	16.38	16.84	17.52
	SAT	48.5	48.0	48.0	47.0	47.7	47.7	47.1	46.9	46.9	46.6	46.3	46.2	46.0	45.7	45.7	45.4	45.0	44.9
	WF	1129	1154	1199	1675	1795	1865	2215	2297	2388	2474	2550	2651	2641	2722	2831	2858	2938	3056
40-35	HC	3.92	4.17	4.43	5.85	6.49	6.89	7.77	8.25	8.76	8.64	9.10	9.68	9.18	9.68	10.30	9.89	10.40	11.07
	SAT	37.7	37.7	37.7	36.8	37.5	37.5	37.0	36.9	36.9	36.6	36.4	36.3	36.2	36.0	35.9	35.7	35.4	35.4
	WF	681	724	769	1017	1127	1196	1350	1433	1522	1502	1582	1682	1595	1682	1789	1719	1807	1923

Темп. поступающей/ выходящей воды (°C)		42NH и NL 735 / 739																	
		Расход воздуха, л/с (м³/ч)																	
		550	(153)		800	(222)		1350	(375)		1950	(542)		2200	(611)		2400	(667)	
		Температура на входе в теплообменник по сухому термометру, °C																	
		21	20	19	21	20	19	21	20	19	21	20	19	21	20	19	21	20	19
50-45	HC	4.63	4.82	5.01	6.57	6.84	7.11	10.72	11.16	11.60	15.00	15.62	16.24	16.66	17.35	18.04	17.90	18.65	19.40
	SAT	46.1	46.0	45.9	45.4	45.4	45.3	44.6	44.5	44.4	43.9	43.8	43.6	43.5	43.4	43.2	43.2	43.1	42.9
	WF	807	841	874	1146	1193	1240	1869	1947	2024	2617	2725	2834	2907	3027	3147	3126	3254	3384
40-35	HC	2.81	3.00	3.19	3.99	4.26	4.52	6.51	6.94	7.38	9.10	9.71	10.32	10.10	10.77	11.45	10.85	11.57	12.30
	SAT	36.2	36.2	36.2	35.9	35.8	35.7	35.3	35.3	35.2	34.9	34.8	34.6	34.7	34.5	34.4	34.5	34.3	34.2
	WF	488	521	554	694	740	786	1130	1206	1282	1581	1686	1792	1755	1872	1989	1884	2010	2137

Темп. поступающей/ выходящей воды (°C)		42NH и NL 745 / 749																	
		Расход воздуха, л/с (м³/ч)																	
		550	(153)		800	(222)		1350	(375)		1950	(542)		2200	(611)		2400	(667)	
		Температура на входе в теплообменник по сухому термометру, °C																	
		21	20	19	21	20	19	21	20	19	21	20	19	21	20	19	21	20	19
50-45	HC	4.68	4.88	5.07	6.75	7.04	7.32	11.29	11.76	12.22	16.01	16.66	17.33	17.82	18.55	19.29	19.17	19.96	20.76
	SAT	46.3	46.3	46.3	46.1	46.1	46.0	45.9	45.8	45.8	45.4	45.4	45.3	45.1	45.0	44.9	44.8	44.7	44.6
	WF	817	850	884	1179	1227	1276	1969	2050	2132	2792	2907	3022	3109	3237	3366	3346	3482	3621
40-35	HC	2.81	3.00	3.20	4.10	4.38	4.65	6.88	7.34	7.80	9.76	10.41	11.05	10.85	11.57	12.29	11.66	12.43	13.21
	SAT	36.2	36.2	36.2	36.2	36.2	36.2	36.2	36.1	36.1	35.9	35.8	35.8	35.7	35.6	35.5	35.5	35.4	35.3
	WF	488	522	556	712	760	809	1196	1276	1355	1696	1808	1920	1886	2011	2136	2025	2160	2295

Обозначения

HC Общая теплопроизводительность (кВт)

SAT Температура приточного воздуха, °C

WF Расход воды, л/ч

ПРИМЕЧАНИЕ.

• Для пересчета л/ч в л/с разделите значение на 3600.

• Температура приточного воздуха должна быть не выше 35 °C. Это позволит избежать температурного расслоения воздуха в помещении.

7.8.4 - Теплопроизводительность, 4-трубная система

Темп. поступающей/ выходящей воды (°C)		42NH и NL 235 / 239 / 279																	
		Расход воздуха, л/с (м³/ч)																	
		200	(56)		250	(69)		350	(97)		400	(111)		450	(125)		500	(139)	
		Температура на входе в теплообменник по сухому термометру, °C																	
		21	20	19	21	20	19	21	20	19	21	20	19	21	20	19	21	20	19
60-50	HC	1.28	1.33	1.37	1.54	1.59	1.65	1.96	2.03	2.11	2.14	2.21	2.29	2.28	2.36	2.45	2.41	2.49	2.58
	SAT	40.1	39.7	39.3	39.3	38.9	38.5	37.7	37.2	36.8	36.9	36.4	35.9	36.1	35.6	35.1	35.3	34.8	34.3
	WF	112	116	119	134	139	143	171	177	183	186	193	199	199	206	213	210	217	225
50-40	HC	0.82	0.87	0.92	1.00	1.05	1.11	1.28	1.35	1.42	1.39	1.47	1.54	1.49	1.56	1.64	1.56	1.65	1.73
	SAT	33.3	32.9	32.5	32.9	32.5	32.1	31.9	31.5	31.0	31.4	30.9	30.4	30.8	30.3	29.8	30.3	29.8	29.2
	WF	72	76	80	87	91	96	111	118	124	121	128	134	129	136	143	136	143	150

Темп. поступающей/ выходящей воды (°C)		42NH и NL 335 / 339																	
		Расход воздуха, л/с (м³/ч)																	
		300	(83)		350	(97)		450	(125)		550	(153)		600	(167)		700	(194)	
		Температура на входе в теплообменник по сухому термометру, °C																	
		21	20	19	21	20	19	21	20	19	21	20	19	21	20	19	21	20	19
60-50	HC	2.02	2.09	2.16	2.27	2.35	2.43	2.68	2.77	2.86	2.99	3.09	3.19	3.12	3.23	3.34	3.39	3.51	3.62
	SAT	41.1	40.7	40.3	40.3	39.9	39.5	38.7	38.3	37.8	37.2	36.7	36.2	36.5	36.0	35.4	35.4	34.9	34.3
	WF	176	182	188	198	205	211	233	241	250	260	269	278	272	281	291	295	305	316
50-40	HC	1.36	1.43	1.49	1.52	1.60	1.67	1.79	1.88	1.97	1.98	2.08	2.19	2.07	2.17	2.28	2.24	2.35	2.47
	SAT	34.5	34.1	33.7	33.9	33.5	33.1	32.8	32.4	31.9	31.7	31.2	30.8	31.2	30.7	30.2	30.5	30.0	29.4
	WF	118	124	130	132	139	145	155	163	171	172	181	190	179	189	198	194	204	214

Темп. поступающей/ выходящей воды (°C)		42NH и NL 435 / 439																	
		Расход воздуха, л/с (м³/ч)																	
		450	(125)		550	(153)		750	(208)		850	(236)		950	(264)		1050	(292)	
		Температура на входе в теплообменник по сухому термометру, °C																	
		21	20	19	21	20	19	21	20	19	21	20	19	21	20	19	21	20	19
60-50	HC	2.56	2.65	2.73	3.14	3.25	3.36	4.18	4.32	4.46	4.62	4.78	4.94	5.01	5.18	5.35	5.35	5.53	5.71
	SAT	37.9	37.4	37.0	38.0	37.5	37.0	37.6	37.1	36.6	37.2	36.7	36.2	36.7	36.2	35.7	36.2	35.6	35.1
	WF	223	230	238	274	283	292	364	376	389	402	416	430	436	451	466	466	482	498
50-40	HC	1.71	1.80	1.88	2.11	2.21	2.32	2.81	2.95	3.09	3.11	3.26	3.42	3.37	3.53	3.70	3.59	3.77	3.95
	SAT	32.3	31.8	31.4	32.4	31.9	31.5	32.1	31.7	31.2	31.9	31.4	30.9	31.6	31.0	30.5	31.2	30.7	30.1
	WF	148	156	163	183	192	201	244	256	268	270	283	297	292	307	322	312	327	343

Темп. поступающей/ выходящей воды (°C)		42NH и NL 535 / 539																	
		Расход воздуха, л/с (м³/ч)																	
		550	(153)		650	(181)		850	(236)		1000	(278)		1150	(319)		1300	(361)	
		Температура на входе в теплообменник по сухому термометру, °C																	
		21	20	19	21	20	19	21	20	19	21	20	19	21	20	19	21	20	19
60-50	HC	2.48	2.57	2.67	2.82	2.93	3.03	3.42	3.54	3.67	3.79	3.92	4.06	4.10	4.25	4.40	4.37	4.53	4.69
	SAT	34.4	33.9	33.3	33.9	33.4	32.8	33.0	32.4	31.8	32.3	31.6	31.0	31.6	31.0	30.3	31.0	30.3	29.7
	WF	216	224	232	246	255	264	298	308	319	330	342	354	357	370	383	380	394	408
50-40	HC	1.52	1.61	1.71	1.75	1.85	1.96	2.14	2.27	2.40	2.38	2.53	2.67	2.59	2.74	2.89	2.76	2.92	3.07
	SAT	29.2	28.7	28.2	29.0	28.5	27.9	28.5	27.9	27.3	28.1	27.5	26.9	27.7	27.1	26.4	27.3	26.7	26.0
	WF	132	140	148	152	161	170	186	197	208	207	220	232	225	238	251	240	253	267

Обозначения

HC Общая теплопроизводительность (кВт)
SAT Температура приточного воздуха, °C
WF Расход воды, л/ч
ПРИМЕЧАНИЕ.
• Для пересчета л/ч в л/с разделите значение на 3600.
• Температура приточного воздуха должна быть не выше 35 °C. Это позволит избежать температурного расслоения воздуха в помещении.

7.8.4 - Теплопроизводительность, 4-трубная система (продолжение)

Темп. поступающей/ выходящей воды (°C)		42NH и NL 545 / 549																	
		Расход воздуха, л/с (м³/ч)																	
		550	(153)		650	(181)		850	(236)		1000	(278)		1150	(319)		1300	(361)	
		Температура на входе в теплообменник по сухому термометру, °C																	
		21	20	19	21	20	19	21	20	19	21	20	19	21	20	19	21	20	19
60-50	HC	2.95	3.06	3.17	3.44	3.56	3.69	4.26	4.41	4.57	4.73	4.90	5.08	5.08	5.27	5.46	5.35	5.54	5.74
	SAT	37.0	36.5	36.0	36.7	36.3	35.8	35.9	35.4	34.9	35.1	34.5	34.0	34.2	33.6	33.0	33.2	32.7	32.1
	WF	257	266	276	299	310	322	371	384	398	412	427	442	443	459	476	466	483	500
50-40	HC	1.78	1.89	2.01	2.11	2.24	2.37	2.67	2.83	2.99	2.98	3.16	3.33	3.21	3.40	3.58	3.37	3.57	3.76
	SAT	30.6	30.2	29.8	30.7	30.2	29.8	30.3	29.9	29.4	29.9	29.4	28.9	29.3	28.8	28.2	28.7	28.1	27.5
	WF	155	164	174	183	195	206	232	246	260	259	274	290	279	295	311	293	310	326

Темп. поступающей/ выходящей воды (°C)		42NH 645 / 649																	
		Расход воздуха, л/с (м³/ч)																	
		700	(194)		1100	(306)		1450	(403)		1650	(458)		1800	(500)		2000	(556)	
		Температура на входе в теплообменник по сухому термометру, °C																	
		21	20	19	21	20	19	21	20	19	21	20	19	21	20	19	21	20	19
60-50	HC	3.93	4.07	4.22	5.67	5.88	6.08	6.64	6.88	7.12	6.99	7.25	7.51	7.21	7.47	7.74	7.48	7.76	8.04
	SAT	37.7	37.3	36.8	36.3	35.8	35.4	34.6	34.1	33.5	33.6	33.0	32.5	32.9	32.3	31.7	32.1	31.5	30.9
	WF	344	356	369	496	514	533	581	602	624	612	635	657	631	654	678	655	679	704
50-40	HC	2.42	2.57	2.71	3.60	3.81	4.02	4.22	4.46	4.70	4.44	4.69	4.93	4.56	4.82	5.07	4.71	4.98	5.25
	SAT	31.3	30.9	30.5	30.7	30.3	29.8	29.7	29.1	28.6	29.0	28.4	27.8	28.5	27.9	27.3	28.0	27.4	26.8
	WF	211	224	237	314	332	351	368	389	410	387	409	430	397	420	442	411	434	458

Темп. поступающей/ выходящей воды (°C)		42NH 735 / 739																	
		Расход воздуха, л/с (м³/ч)																	
		550	(153)		800	(222)		1350	(375)		1950	(542)		2200	(611)		2400	(667)	
		Температура на входе в теплообменник по сухому термометру, °C																	
		21	20	19	21	20	19	21	20	19	21	20	19	21	20	19	21	20	19
60-50	HC	3.09	3.20	3.31	4.38	4.53	4.69	7.00	7.25	7.50	9.36	9.69	10.02	10.17	10.53	10.88	10.75	11.12	11.50
	SAT	37.7	37.3	36.8	37.3	36.8	36.3	36.4	35.9	35.4	35.3	34.7	34.2	34.8	34.2	33.6	34.3	33.7	33.2
	WF	270	280	290	384	397	411	613	635	656	820	848	877	891	922	953	941	973	1006
50-40	HC	1.96	2.08	2.19	2.86	3.01	3.17	4.63	4.87	5.11	6.19	6.51	6.83	6.73	7.07	7.42	7.10	7.47	7.83
	SAT	31.6	31.2	30.8	31.6	31.2	30.7	31.2	30.7	30.2	30.5	29.9	29.4	30.1	29.5	29.0	29.8	29.2	28.6
	WF	171	181	191	249	263	277	404	424	445	540	568	596	587	617	647	619	651	683

Темп. поступающей/ выходящей воды (°C)		42NH 745 / 749																	
		Расход воздуха, л/с (м³/ч)																	
		550	(153)		800	(222)		1350	(375)		1950	(542)		2200	(611)		2400	(667)	
		Температура на входе в теплообменник по сухому термометру, °C																	
		21	20	19	21	20	19	21	20	19	21	20	19	21	20	19	21	20	19
60-50	HC	3.53	3.66	3.79	5.32	5.51	5.70	8.77	9.08	9.38	11.51	11.92	12.32	12.40	12.84	13.27	13.06	13.52	13.98
	SAT	40.1	39.7	39.4	40.8	40.4	40.1	40.3	39.9	39.6	38.6	38.1	37.7	37.8	37.3	36.8	37.2	36.7	36.2
	WF	309	320	331	466	483	499	768	795	822	1008	1043	1079	1086	1124	1162	1143	1183	1223
50-40	HC	2.22	2.35	2.48	3.48	3.67	3.86	5.82	6.12	6.42	7.63	8.02	8.42	8.21	8.63	9.06	8.64	9.08	9.53
	SAT	33.0	32.7	32.3	33.9	33.6	33.3	33.8	33.4	33.1	32.7	32.2	31.8	32.1	31.6	31.2	31.7	31.2	30.7
	WF	194	205	216	303	320	337	508	533	560	666	700	734	716	753	790	754	792	831

Обозначения

HC Общая теплопроизводительность (кВт)
SAT Температура приточного воздуха, °C
WF Расход воды, л/ч
ПРИМЕЧАНИЕ.
• Для пересчета л/ч в л/с разделите значение на 3600.
• Температура приточного воздуха должна быть не выше 35 °C. Это позволит избежать температурного расслоения воздуха в помещении.

7.9 - Акустические характеристики

7.9.1 - 42NL

42NL 2-5 (AC - многоскоростное исполнение)

		Октавная полоса частот (Гц)					
Скорость	**Тип**	**125**	**250**	**500**	**1K**	**2K**	**дБА**
R1	ОБЩИЙ	52	57	56	53	48	**57**
R2	ОБЩИЙ	49	54	54	49	44	**54**
R3	ОБЩИЙ	47	51	51	46	41	**51**
R4	ОБЩИЙ	44	47	48	42	37	**48**
R5	ОБЩИЙ	42	42	42	34	27	**41**
R6	ОБЩИЙ	40	39	39	31	24	**38**

42NL 2-9 (EC - бесщеточный электродвигатель)

		Октавная полоса частот (Гц)					
Скорость	**Тип**	**125**	**250**	**500**	**1K**	**2K**	**дБА**
10V	ОБЩИЙ	45	48	49	43	36	**48**
8V	ОБЩИЙ	43	44	45	38	30	**44**
6V	ОБЩИЙ	42	40	39	31	22	**39**
4V	ОБЩИЙ	52	33	29	20	11	**37**
2V	ОБЩИЙ	46	30	22	17	10	**31**

42NL 3-5 (AC - многоскоростное исполнение)

		Октавная полоса частот (Гц)					
Скорость	**Тип**	**125**	**250**	**500**	**1K**	**2K**	**дБА**
R1	ОБЩИЙ	57	61	60	57	52	**61**
R2	ОБЩИЙ	56	60	58	55	50	**59**
R3	ОБЩИЙ	53	57	56	52	47	**57**
R4	ОБЩИЙ	50	54	53	49	45	**54**
R5	ОБЩИЙ	42	47	46	40	36	**46**
R6	ОБЩИЙ	40	44	43	37	32	**43**

42NL 3-9 (EC - бесщеточный электродвигатель)

		Октавная полоса частот (Гц)					
Скорость	**Тип**	**125**	**250**	**500**	**1K**	**2K**	**дБА**
10V	ОБЩИЙ	54	59	58	56	52	**60**
8V	ОБЩИЙ	52	57	56	53	49	**58**
6V	ОБЩИЙ	46	52	52	48	44	**53**
4V	ОБЩИЙ	41	46	46	40	34	**46**
2V	ОБЩИЙ	50	36	33	27	16	**37**

42NL 4-5 (AC - многоскоростное исполнение)

		Октавная полоса частот (Гц)					
Скорость	**Тип**	**125**	**250**	**500**	**1K**	**2K**	**дБА**
R1	ОБЩИЙ	58	62	62	58	54	**63**
R2	ОБЩИЙ	56	60	59	56	51	**60**
R3	ОБЩИЙ	53	57	57	53	49	**58**
R4	ОБЩИЙ	50	54	54	49	45	**55**
R5	ОБЩИЙ	42	48	48	41	37	**48**
R6	ОБЩИЙ	40	46	44	38	32	**44**

42NL 4-9 (EC - бесщеточный электродвигатель)

		Октавная полоса частот (Гц)					
Скорость	**Тип**	**125**	**250**	**500**	**1K**	**2K**	**дБА**
10V	ОБЩИЙ	61	66	63	64	59	**67**
8V	ОБЩИЙ	59	64	61	61	57	**65**
6V	ОБЩИЙ	54	59	57	55	52	**60**
4V	ОБЩИЙ	47	51	51	47	45	**52**
2V	ОБЩИЙ	40	40	36	33	24	**38**

42NL 5-5 (AC - multi-speed version)

		Октавная полоса частот (Гц)					
Скорость	**Тип**	**125**	**250**	**500**	**1K**	**2K**	**дБА**
R1	ОБЩИЙ	60	63	61	57	52	**62**
R2	ОБЩИЙ	57	61	58	54	49	**59**
R3	ОБЩИЙ	55	57	56	51	47	**57**
R4	ОБЩИЙ	53	54	52	48	43	**53**
R5	ОБЩИЙ	47	47	45	39	35	**46**
R6	ОБЩИЙ	45	44	42	36	30	**42**

42NL 5-9 (EC - бесщеточный электродвигатель)

		Октавная полоса частот (Гц)					
Скорость	**Тип**	**125**	**250**	**500**	**1K**	**2K**	**дБА**
10V	ОБЩИЙ	52	58	58	52	47	**58**
8V	ОБЩИЙ	50	55	56	49	44	**55**
6V	ОБЩИЙ	45	51	51	44	39	**51**
4V	ОБЩИЙ	41	45	44	37	29	**44**
2V	ОБЩИЙ	40	36	31	23	14	**32**

7.9.2 - 42NH

42NH 2-5 (AC - многоскоростное исполнение)

		Октавная полоса частот (Гц)					
Скорость	**Тип**	**125**	**250**	**500**	**1K**	**2K**	**дБА**
R1	RET + RAD	52	50	48	40	34	**48**
	SUP	50	54	47	45	41	**50**
R2	RET + RAD	48	46	45	38	33	**45**
	SUP	46	51	45	41	38	**47**
R3	RET + RAD	43	45	44	35	33	**44**
	SUP	46	49	43	38	36	**45**
R4	RET + RAD	37	34	32	27	32	**36**
	SUP	38	42	37	30	30	**38**
R5	RET + RAD	35	31	25	25	30	**33**
	SUP	30	33	25	22	27	**31**

42NH 229 и 239 (EC - бесщеточный электродвигатель)

		Октавная полоса частот (Гц)					
Скорость	**Тип**	**125**	**250**	**500**	**1K**	**2K**	**дБА**
10V	RET + RAD	57	58	55	49	41	**56**
	SUP	59	60	55	53	48	**58**
8V	RET + RAD	53	54	51	44	36	**52**
	SUP	55	56	51	48	43	**53**
6V	RET + RAD	49	51	48	40	31	**47**
	SUP	51	52	48	43	37	**49**
4V	RET + RAD	40	40	38	33	35	**40**
	SUP	41	45	38	31	32	**41**
2V	RET + RAD	36	36	34	29	31	**36**
	SUP	37	41	34	27	28	**37**

42NH 279 (EC - бесщеточный электродвигатель)

		Октавная полоса частот (Гц)					
Скорость	**Тип**	**125**	**250**	**500**	**1K**	**2K**	**дБА**
10V	RET + RAD	62	63	61	54	47	**61**
	SUP	64	67	62	60	55	**64**
8V	RET + RAD	59	59	57	50	42	**57**
	SUP	61	63	58	56	51	**61**
6V	RET + RAD	55	54	53	45	36	**52**
	SUP	56	58	53	50	44	**55**
4V	RET + RAD	47	45	42	33	24	**42**
	SUP	47	48	44	36	32	**44**
2V	RET + RAD	38	34	31	21	15	**32**
	SUP	37	36	31	21	17	**32**

ПРИМЕЧАНИЕ. Данные в таблице приведены на основе требований Eurovent.

Измерения выполнены в соответствии с требованиями стандартов ISO без пленумов приточного и рециркуляционного воздуха.

При расчете уровня звука следует учитывать поглощение звука воздуховодом, пленумом, потолком и помещением.

Для выбранной скорости уровень звука может изменяться в пределах ±2,5 дБА в зависимости от располагаемого статического давления.

7.9 - Акустические характеристики (продолжение)

42NH 3-5 (AC - многоскоростное исполнение)

		Октавная полоса частот (Гц)					
Скорость	**Тип**	**125**	**250**	**500**	**1K**	**2K**	**дБА**
R1	RET + RAD	57	61	59	54	50	**60**
	SUP	61	65	61	62	61	**66**
R2	RET + RAD	53	56	54	50	44	**55**
	SUP	56	59	55	57	54	**60**
R3	RET + RAD	51	51	48	45	38	**49**
	SUP	52	53	49	51	46	**54**
R4	RET + RAD	48	45	43	40	26	**45**
	SUP	50	48	45	44	38	**48**
R5	RET + RAD	42	39	35	31	40	**42**
	SUP	47	46	42	42	36	**46**

42NH 3-9 (EC - бесщеточный электродвигатель)

		Октавная полоса частот (Гц)					
Скорость	**Тип**	**125**	**250**	**500**	**1K**	**2K**	**дБА**
10V	RET + RAD	64	66	64	59	57	**65**
	SUP	66	70	65	64	65	**70**
8V	RET + RAD	64	66	64	59	57	**65**
	SUP	65	69	65	63	65	**70**
6V	RET + RAD	61	63	60	56	52	**61**
	SUP	61	65	60	60	60	**65**
4V	RET + RAD	54	56	54	50	43	**55**
	SUP	56	57	54	54	49	**57**
2V	RET + RAD	42	43	44	36	27	**43**
	SUP	46	46	43	38	34	**44**

42NH 4-5 (AC - многоскоростное исполнение)

		Октавная полоса частот (Гц)					
Скорость	**Тип**	**125**	**250**	**500**	**1K**	**2K**	**дБА**
R1	RET + RAD	61	60	58	52	46	**59**
	SUP	60	62	59	56	51	**61**
R2	RET + RAD	60	59	57	51	45	**58**
	SUP	59	61	59	55	50	**60**
R3	RET + RAD	58	57	55	49	42	**55**
	SUP	57	59	57	53	48	**58**
R4	RET + RAD	53	52	52	44	37	**51**
	SUP	52	55	53	48	43	**54**
R5	RET + RAD	45	44	45	32	26	**44**
	SUP	46	48	47	39	33	**47**

42NH 4-9 (EC - бесщеточный электродвигатель)

		Октавная полоса частот (Гц)					
Скорость	**Тип**	**125**	**250**	**500**	**1K**	**2K**	**дБА**
10V	RET + RAD	67	68	62	60	57	**65**
	SUP	68	71	66	66	65	**71**
8V	RET + RAD	66	67	61	59	56	**64**
	SUP	67	70	66	65	65	**70**
6V	RET + RAD	60	62	56	55	52	**60**
	SUP	62	65	61	62	61	**66**
4V	RET + RAD	57	57	52	51	46	**55**
	SUP	57	59	55	57	55	**61**
2V	RET + RAD	42	43	44	36	27	**43**
	SUP	46	46	43	38	34	**44**

42NH 5-5 (AC - многоскоростное исполнение)

		Октавная полоса частот (Гц)					
Скорость	**Тип**	**125**	**250**	**500**	**1K**	**2K**	**дБА**
R1	RET + RAD	58	61	57	52	47	**58**
	SUP	62	61	59	57	53	**61**
R2	RET + RAD	57	60	57	51	46	**58**
	SUP	61	61	59	56	52	**60**
R3	RET + RAD	56	59	56	50	45	**57**
	SUP	60	59	57	54	50	**59**
R4	RET + RAD	55	57	55	49	43	**55**
	SUP	59	58	56	52	48	**57**
R5	RET + RAD	52	55	54	46	40	**53**
	SUP	55	55	53	49	45	**55**

42NH 5-9 (EC - бесщеточный электродвигатель)

		Октавная полоса частот (Гц)					
Скорость	**Тип**	**125**	**250**	**500**	**1K**	**2K**	**дБА**
10V	RET + RAD	69	70	65	59	55	**67**
	SUP	68	71	67	66	62	**70**
8V	RET + RAD	66	67	62	55	51	**63**
	SUP	65	67	63	61	58	**66**
6V	RET + RAD	60	61	57	50	46	**58**
	SUP	60	62	59	56	53	**61**
4V	RET + RAD	51	53	49	40	36	**49**
	SUP	51	53	52	46	43	**53**
2V	RET + RAD	39	42	32	21	19	**35**
	SUP	45	39	35	25	23	**36**

42NH 6-5 (AC - многоскоростное исполнение)

		Октавная полоса частот (Гц)					
Скорость	**Тип**	**125**	**250**	**500**	**1K**	**2K**	**дБА**
R1	RET + RAD	66	64	60	55	49	**62**
	SUP	67	67	62	61	55	**66**
R2	RET + RAD	65	63	59	54	48	**61**
	SUP	65	66	60	59	53	**65**
R3	RET + RAD	63	60	57	52	46	**58**
	SUP	63	64	58	57	51	**62**
R4	RET + RAD	60	57	56	48	42	**56**
	SUP	60	61	56	54	47	**59**
R5	RET + RAD	52	50	53	40	33	**50**
	SUP	53	53	52	45	39	**50**

42NH 6-9 (EC - бесщеточный электродвигатель)

		Октавная полоса частот (Гц)					
Скорость	**Тип**	**125**	**250**	**500**	**1K**	**2K**	**дБА**
10V	RET + RAD	73	73	68	63	61	**70**
	SUP	66	68	64	63	60	**68**
8V	RET + RAD	71	70	65	60	58	**67**
	SUP	64	65	60	59	56	**64**
6V	RET + RAD	65	65	60	54	53	**62**
	SUP	58	60	55	54	50	**58**
4V	RET + RAD	55	54	50	41	39	**51**
	SUP	50	52	49	44	41	**50**
2V	RET + RAD	42	45	35	24	22	**39**
	SUP	45	47	44	39	36	**45**

42NH 7-5 (AC - многоскоростное исполнение)

		Октавная полоса частот (Гц)					
Скорость	**Тип**	**125**	**250**	**500**	**1K**	**2K**	**дБА**
R1	RET + RAD	66	66	62	58	52	**64**
	SUP	69	70	65	65	59	**68**
R2	RET + RAD	63	63	59	55	49	**63**
	SUP	66	67	62	61	55	**66**
R3	RET + RAD	58	58	58	49	43	**57**
	SUP	58	58	55	52	47	**58**
R4	RET + RAD	50	48	48	35	28	**48**
	SUP	53	49	47	38	33	**48**
R5	RET + RAD	37	40	43	24	16	**41**
	SUP	51	43	44	30	26	**42**

42NH 7-9 (EC - бесщеточный электродвигатель)

		Октавная полоса частот (Гц)					
Скорость	**Тип**	**125**	**250**	**500**	**1K**	**2K**	**дБА**
10V	RET + RAD	66	66	63	56	53	**64**
	SUP	67	68	63	62	56	**66**
8V	RET + RAD	64	64	62	55	51	**62**
	SUP	65	66	61	58	54	**63**
6V	RET + RAD	59	59	58	50	50	**58**
	SUP	61	61	56	53	49	**58**
4V	RET + RAD	50	51	52	41	40	**51**
	SUP	52	52	49	43	41	**50**
2V	RET + RAD	45	46	47	36	35	**46**
	SUP	47	47	44	38	36	**45**

Обозначения

SUP Подаваемый (дБ при = 10^{-12} Вт)
RET Возвратный (дБ при = 10^{-12} Вт)
RAD Излученный (дБ при = 10^{-12} Вт)
ОБЩИЙ = SUP + RET +RAD
R Фиксированная скорость

Шумоглушитель пленума:

Измерение уровня звуковой мощности проводились на агрегате без воздуховодов, без рециркуляционных и приточных пленумов.

Если агрегат оснащен пленумом, то следует откорректировать уровни звуковой мощности (RET или SUP), используя поправочные коэффициенты, приведенные в таблице ниже:

Шумоглушитель рециркуляционного пленума

Агрегат, типоразмер 42NH/42NL	Октавная полоса частот (Гц)					
	125	250	500	1K	2K	дБА
2	-3,8	-6,8	-9,0	-8,9	-10,3	-6,7
3	-3,3	-7,8	-8,6	-9,5	-10,2	-7,0
4	-1,9	-5,2	-8,0	-6,6	-7,1	-4,9
5	-2,4	-6,1	-7,3	-5,5	-5,7	-5,1
6	-6,1	-10,0	-10,2	-10,5	-12,9	-9,0
7	-2,2	-5,8	-7,1	-6,9	-7,4	-5,3

Шумоглушитель приточного пленума

Агрегат, типоразмер 42NH/42NL	Октавная полоса частот (Гц)					
	125	250	500	1K	2K	дБА
2	-1,2	-8,2	-9,8	-7,6	-8,4	-6,8
3	-1,3	-8,2	-8,8	-11,2	-10,2	-8,2
4	-1,0	-5,7	-8,3	-7,6	-8,6	-6,3
5	-2,6	-6,2	-9,1	-8,2	-9,4	-6,3
6	-1,9	-6,9	-9,1	-9,2	-10,1	-7,4
7	-2,2	-5,9	-6,6	-5,3	-5,7	-4,6

7.10 - Электрические характеристики

7.10.1 - 42NL

42NL 2-5 (AC - многоскоростное исполнение)

Скорость	I	P	Qv	Qv	ESP
					Фильтр G1
	A	Вт	л/с	м³/ч	Па
R1	0.35	80	138	495	0
	0.35	80	136	490	3
	0.35	79	131	470	12
	0.35	79	125	450	19
	0.35	78	119	430	26
	0.35	77	114	410	33
	0.34	77	108	390	38
	0.34	76	103	370	44
	0.34	76	97	350	48
	0.34	75	92	330	53
	0.34	75	86	310	57
	0.34	75	81	290	60
	0.33	73	56	200	73
R2	0.28	65	125	450	0
	0.28	65	119	430	7
	0.28	64	114	410	14
	0.28	64	108	390	21
	0.27	63	103	370	27
	0.27	63	97	350	33
	0.27	62	92	330	38
	0.27	62	86	310	43
	0.27	61	81	290	48
	0.26	61	75	270	52
	0.26	60	69	250	56
	0.26	59	64	230	60
	0.26	59	58	210	63
	0.26	58	53	190	67
	0.26	58	47	170	70
R3	0.23	54	110	394	0
	0.23	53	103	370	10
	0.23	53	97	350	18
	0.23	52	92	330	25
	0.23	51	86	310	30
	0.23	51	81	290	35
	0.23	50	75	270	40
	0.22	50	69	250	44
	0.22	49	64	230	49
	0.22	49	58	210	53
	0.21	48	53	190	57
	0.21	48	47	170	62
	0.21	48	42	150	68
R4	0.20	45	96	345	0
	0.20	45	94	340	2
	0.20	45	89	320	9
	0.20	44	83	300	15
	0.19	44	78	280	21
	0.19	43	72	260	27
	0.19	43	67	240	32
	0.19	42	61	220	38
	0.18	42	56	200	43
	0.18	41	50	180	49
	0.18	41	44	160	55
R5	0.14	31	69	247	0
	0.14	31	68	245	1
	0.14	31	65	235	4
	0.13	31	56	200	13
	0.13	31	50	180	18
	0.13	31	47	170	21
	0.13	31	44	160	24
	0.13	30	42	150	27
	0.13	30	39	140	30
	0.13	30	36	130	33
	0.13	29	33	120	36
	0.13	29	31	110	39
R6	0.12	28	61	211	0
	0.12	27	50	180	6
	0.12	27	47	170	8
	0.12	27	44	160	11
	0.12	27	42	150	13
	0.12	27	39	140	15
	0.12	27	36	130	18
	0.12	27	28	100	26

42NL 2-9 (EC - бесщеточный электродвигатель)

Скорость	I	P	Qv	Qv	ESP
					Фильтр G1
	A	Вт	л/с	м³/ч	Па
10V	0.14	13	103	370	0
	0.13	13	97	350	4
	0.13	13	90	325	9
	0.13	13	94	340	6
	0.13	13	89	320	10
	0.13	12	83	300	14
	0.12	12	78	280	18
	0.11	10	56	200	30
	0.09	8	28	100	42
9V	0.12	12	97	350	0
	0.12	12	90	325	5
	0.12	11	83	300	10
	0.12	11	76	275	15
	0.12	10	69	250	19
	0.11	10	63	225	23
	0.11	9	56	200	26
	0.10	9	49	175	29
	0.09	8	28	100	37
8V	0.11	10	89	320	0
	0.11	10	83	300	4
	0.11	9	75	270	10
	0.10	9	67	240	14
	0.10	8	58	210	19
	0.09	8	50	180	22
	0.09	7	42	150	26
	0.09	7	33	120	30
	0.08	7	25	90	33
7V	0.10	9	81	292	0
	0.10	8	76	275	3
	0.09	8	69	250	8
	0.09	8	64	230	11
	0.09	7	58	210	14
	0.08	7	42	150	21
	0.08	6	28	100	26
	0.07	6	21	75	28
6V	0.08	7	74	261	0
	0.07	7	69	250	2
	0.07	6	64	230	4
	0.07	6	58	210	7
	0.07	6	53	190	10
	0.07	6	47	170	13
	0.07	5	42	150	15
	0.07	5	31	110	20
	0.07	5	21	75	23
5V	0.06	5	65	235	0
	0.06	5	60	215	2
	0.06	5	56	200	4
	0.06	5	50	180	7
	0.06	5	44	160	9
	0.06	5	39	140	11
	0.06	4	33	120	13
	0.06	4	28	100	15
	0.05	4	17	60	18
4V	0.06	5	58	210	0
	0.06	4	56	200	1
	0.06	4	49	175	4
	0.06	4	42	150	7
	0.06	4	35	125	10
	0.06	4	28	100	12
	0.06	4	21	75	14
	0.05	3	14	50	16
3V	0.06	4	51	182	0
	0.06	3	47	170	1
	0.06	3	42	150	3
	0.05	3	28	100	8
	0.05	3	14	50	11
2V	0.05	3	43	155	0
	0.05	3	38	135	2
	0.05	3	32	115	3
	0.05	3	26	95	5
	0.04	2	11	40	8

Обозначения

I Ток, потребляемый двигателем узла вентилятора
P Мощность, потребляемая двигателем узла вентилятора
Qv Расход воздуха
ESP Располагаемое внешнее статическое давление
R Фиксированная скорость

42NL 3-5 (AC - многоскоростное исполнение)

Скорость	I	P	Qv	Qv	ESP
					Фильтр G1
	A	Вт	л/с	м³/ч	Па
R1	0.44	99	168	605	0
	0.44	99	167	600	3
	0.43	98	161	580	11
	0.43	96	156	560	18
	0.42	95	150	540	25
	0.41	94	144	520	31
	0.41	93	139	500	37
	0.41	92	133	480	43
	0.40	91	128	460	48
	0.40	90	122	440	53
	0.39	90	117	420	58
	0.39	89	111	400	62
	0.39	89	106	380	66
	0.39	88	100	360	70
R2	0.37	86	154	555	0
	0.37	85	153	550	2
	0.36	84	147	530	11
	0.35	82	142	510	20
	0.35	81	136	490	27
	0.34	80	131	470	34
	0.34	79	125	450	40
	0.34	78	119	430	46
	0.33	77	114	410	51
	0.33	77	108	390	56
	0.33	76	103	370	61
	0.32	75	97	350	65
	0.32	75	92	330	69
	0.32	75	90	325	70
R3	0.32	74	143	515	0
	0.31	73	139	500	8
	0.31	72	133	480	16
	0.30	71	128	460	24
	0.30	70	122	440	31
	0.29	69	117	420	37
	0.29	68	111	400	43
	0.29	67	106	380	48
	0.28	66	100	360	53
	0.28	65	94	340	57
	0.28	64	89	320	62
	0.27	64	83	300	66
	0.27	63	78	280	69
R4	0.27	62	124	445	0
	0.27	62	122	440	4
	0.26	60	117	420	13
	0.26	59	111	400	22
	0.25	57	106	380	30
	0.25	57	100	360	37
	0.24	56	94	340	43
	0.24	55	89	320	48
	0.24	55	83	300	54
	0.24	54	78	280	58
	0.24	54	72	260	63
	0.23	54	67	240	67
R5	0.20	45	94	340	0
	0.19	44	89	320	7
	0.19	43	83	300	15
	0.18	42	78	280	22
	0.18	42	72	260	29
	0.18	41	67	240	36
	0.18	41	61	220	42
	0.18	41	56	200	48
R6	0.16	38	83	300	0
	0.16	37	78	280	7
	0.16	37	72	260	14
	0.16	37	67	240	20
	0.16	37	61	220	26
	0.16	36	56	200	32
	0.16	36	50	180	38
	0.15	36	44	160	44

42NL 3-9 (EC - бесщеточный электродвигатель)

Скорость	I	P	Qv	Qv	ESP
					Фильтр G1
	A	Вт	л/с	м³/ч	Па
10V	0.39	49	168	605	0
	0.39	49	167	600	2
	0.38	48	161	580	8
	0.37	47	156	560	14
	0.37	46	150	540	20
	0.36	45	144	520	27
	0.35	44	139	500	33
	0.34	43	133	480	39
	0.31	39	111	400	64
9V	0.35	41	153	550	0
	0.34	40	147	530	9
	0.33	39	142	510	17
	0.31	38	136	490	24
	0.30	37	131	470	31
	0.30	37	125	450	37
	0.29	36	119	430	43
	0.28	35	114	410	49
	0.27	33	103	370	59
8V	0.30	34	144	517	0
	0.30	34	142	510	3
	0.28	33	136	490	11
	0.27	32	131	470	19
	0.26	31	125	450	25
	0.25	31	119	430	31
	0.24	30	114	410	37
	0.23	27	97	350	51
	0.22	26	89	320	56
7V	0.27	33	133	480	0
	0.26	32	128	460	6
	0.25	31	122	440	13
	0.24	30	117	420	19
	0.24	29	111	400	24
	0.23	29	106	380	29
	0.23	28	100	360	33
	0.22	25	83	300	44
	0.20	23	69	250	53
6V	0.17	20	119	430	0
	0.16	19	111	400	8
	0.16	18	106	380	13
	0.16	18	100	360	17
	0.15	17	94	340	21
	0.15	16	83	300	28
	0.14	15	69	250	37
	0.13	14	56	200	46
	0.12	14	53	190	48
5V	0.14	15	103	370	0
	0.13	14	97	350	5
	0.13	14	92	330	10
	0.13	13	86	310	14
	0.12	13	81	290	18
	0.12	12	75	270	22
	0.12	12	69	250	25
	0.11	11	56	200	33
	0.09	10	42	150	42
4V	0.10	10	89	320	0
	0.10	9	83	300	4
	0.10	9	78	280	9
	0.09	9	72	260	12
	0.09	8	67	240	15
	0.09	8	61	220	18
	0.09	8	56	200	21
	0.09	7	42	150	26
	0.08	7	28	100	32
3V	0.08	7	69	250	0
	0.08	6	56	200	10
	0.07	6	42	150	16
	0.07	5	28	100	21
	0.05	4	14	50	26
2V	0.06	4	54	195	0
	0.06	4	42	150	6
	0.06	4	28	100	10
	0.05	3	14	50	13
	0.05	3	7	25	15

Обозначения

I Ток, потребляемый двигателем узла вентилятора
P Мощность, потребляемая двигателем узла вентилятора
Qv Расход воздуха
ESP Располагаемое внешнее статическое давление
R Фиксированная скорость

7.10.1 - 42NL (продолжение)

42NL 4-5 (AC - многоскоростное исполнение)

Скорость	I	P	Qv	Qv	ESP
					Фильтр G1
	A	Вт	л/с	м³/ч	Па
R1	0.69	157	299	1075	0
	0.69	156	292	1050	6
	0.68	155	278	1000	17
	0.68	154	264	950	26
	0.67	152	250	900	35
	0.67	150	236	850	42
	0.66	149	222	800	50
	0.65	147	208	750	56
	0.65	145	194	700	62
	0.64	144	181	650	68
	0.63	142	167	600	73
	0.63	141	153	550	78
R2	0.57	129	267	960	0
	0.57	129	264	950	3
	0.56	128	257	925	10
	0.56	127	250	900	16
	0.55	126	242	870	23
	0.55	125	233	840	29
	0.54	123	225	810	35
	0.54	122	217	780	40
	0.53	121	208	750	45
	0.52	118	181	650	59
	0.51	116	167	600	65
	0.50	114	153	550	70
R3	0.49	113	233	840	0
	0.49	111	228	820	7
	0.48	110	222	800	14
	0.48	109	217	780	20
	0.47	107	211	760	26
	0.47	106	206	740	31
	0.46	105	200	720	35
	0.46	104	194	700	39
	0.46	103	189	680	43
	0.45	103	183	660	46
	0.45	102	178	640	49
	0.44	99	153	550	60
R4	0.43	98	208	750	0
	0.42	96	201	725	9
	0.41	94	194	700	17
	0.40	92	188	675	24
	0.40	91	181	650	30
	0.39	89	174	625	35
	0.39	89	167	600	40
	0.38	88	160	575	44
	0.38	87	153	550	48
	0.38	87	146	525	51
	0.38	86	139	500	55
	0.37	86	132	475	58
R5	0.30	68	149	535	0
	0.30	68	147	530	3
	0.29	66	139	500	14
	0.29	65	133	480	20
	0.28	65	128	460	24
	0.28	64	122	440	28
	0.28	64	119	430	30
	0.28	64	117	420	31
	0.28	64	114	410	33
	0.28	64	111	400	35
	0.28	64	108	390	36
	0.28	63	106	380	37
R6	0.25	57	129	465	0
	0.25	57	125	450	5
	0.25	56	119	430	11
	0.25	56	114	410	17
	0.24	56	108	390	21
	0.24	55	103	370	25
	0.24	55	97	350	28
	0.24	55	92	330	31
	0.24	55	86	310	33

42NL 4-9 (EC - бесщеточный электродвигатель)

Скорость	I	P	Qv	Qv	ESP
					Фильтр G1
	A	Вт	л/с	м³/ч	Па
10V	0.80	99	226	815	0
	0.79	99	222	800	7
	0.79	99	215	775	19
	0.79	99	208	750	31
	0.78	98	201	725	43
	0.77	97	194	700	54
	0.76	95	188	675	64
	0.74	93	181	650	74
	0.73	91	174	625	83
9V	0.75	91	217	780	0
	0.72	89	208	750	14
	0.70	87	201	725	26
	0.69	85	194	700	36
	0.67	83	188	675	46
	0.66	81	181	650	56
	0.64	79	174	625	65
	0.63	77	167	600	73
	0.61	75	160	575	81
8V	0.65	78	207	745	0
	0.63	76	201	725	8
	0.60	73	194	700	19
	0.58	71	188	675	29
	0.57	70	181	650	38
	0.56	68	174	625	46
	0.55	66	167	600	53
	0.54	65	160	575	60
	0.53	64	153	550	67
7V	0.54	58	192	690	0
	0.53	58	188	675	5
	0.50	57	181	650	13
	0.48	55	174	625	21
	0.46	54	167	600	28
	0.44	53	160	575	35
	0.43	52	153	550	42
	0.42	51	146	525	49
	0.41	49	139	500	55
6V	0.38	42	169	610	0
	0.37	42	167	600	3
	0.35	41	160	575	10
	0.33	40	153	550	17
	0.32	39	146	525	24
	0.31	38	139	500	31
	0.30	36	132	475	37
	0.30	35	125	450	44
	0.29	34	118	425	49
5V	0.29	30	150	540	0
	0.28	29	146	525	3
	0.27	28	139	500	9
	0.25	28	132	475	15
	0.24	27	125	450	21
	0.23	26	118	425	27
	0.22	25	111	400	32
	0.22	24	104	375	37
	0.21	23	97	350	41
4V	0.18	18	124	445	0
	0.17	18	118	425	4
	0.16	17	111	400	8
	0.15	17	104	375	13
	0.14	16	97	350	17
	0.14	15	90	325	21
	0.13	15	83	300	25
	0.13	14	76	275	28
	0.13	13	69	250	32
3V	0.12	11	97	350	0
	0.11	10	83	300	8
	0.10	9	69	250	15
	0.10	9	56	200	21
	0.09	8	42	150	26
2V	0.07	6	67	240	0
	0.07	5	56	200	4
	0.07	5	42	150	9
	0.06	4	28	100	12
	0.06	4	14	50	15

Обозначения

I Ток, потребляемый двигателем узла вентилятора
P Мощность, потребляемая двигателем узла вентилятора
Qv Расход воздуха
ESP Располагаемое внешнее статическое давление
R Фиксированная скорость

42NL 5-5 (AC - многоскоростное исполнение)

Скорость	I	P	Qv	Qv	ESP
					Фильтр G1
	A	Вт	л/с	м³/ч	Па
R1	0.74	170	358	1290	0
	0.74	169	354	1275	2
	0.73	168	347	1250	6
	0.73	167	340	1225	10
	0.73	166	333	1200	14
	0.72	164	319	1150	21
	0.71	162	306	1100	28
	0.70	160	292	1050	35
	0.69	158	278	1000	41
	0.69	156	264	950	48
	0.68	155	250	900	54
	0.66	150	208	750	71
R2	0.60	137	313	1125	0
	0.60	136	306	1100	5
	0.59	135	299	1075	9
	0.59	134	292	1050	13
	0.58	132	278	1000	21
	0.57	129	264	950	29
	0.56	128	250	900	37
	0.55	126	236	850	44
	0.54	124	222	800	51
	0.54	122	208	750	58
	0.53	121	194	700	64
	0.52	119	181	650	70
R3	0.52	118	275	990	0
	0.51	116	264	950	8
	0.50	115	257	925	13
	0.50	113	250	900	18
	0.49	112	243	875	23
	0.49	111	236	850	28
	0.48	110	229	825	32
	0.48	109	222	800	37
	0.47	108	215	775	41
	0.47	107	208	750	45
	0.46	106	194	700	53
	0.45	103	167	600	66
R4	0.43	99	233	840	0
	0.43	97	222	800	10
	0.42	95	215	775	15
	0.42	94	208	750	21
	0.41	94	201	725	26
	0.41	93	194	700	31
	0.40	92	188	675	35
	0.40	91	181	650	39
	0.40	90	174	625	43
	0.40	90	167	600	47
	0.39	89	160	575	51
	0.39	89	153	550	54
R5	0.30	67	169	610	0
	0.30	67	167	600	2
	0.30	67	160	575	8
	0.29	66	153	550	13
	0.29	66	146	525	17
	0.29	66	139	500	22
	0.29	65	132	475	26
	0.29	65	125	450	30
	0.28	64	118	425	34
	0.28	64	111	400	37
	0.28	64	104	375	41
	0.28	63	97	350	45
R6	0.26	58	149	535	0
	0.25	58	139	500	8
	0.25	57	132	475	12
	0.25	57	125	450	16
	0.25	57	118	425	20
	0.25	57	111	400	24
	0.25	56	104	375	27
	0.25	56	97	350	31
	0.25	56	90	325	35

42NL 5-9 (EC - бесщеточный электродвигатель)

Скорость	I	P	Qv	Qv	ESP
					Фильтр G1
	A	Вт	л/с	м³/ч	Па
10V	0.39	58	254	915	0
	0.39	57	250	900	3
	0.37	55	236	850	11
	0.36	54	222	800	18
	0.35	52	208	750	26
	0.34	50	194	700	33
	0.33	49	181	650	41
	0.32	47	167	600	48
	0.29	44	139	500	62
9V	0.34	51	243	875	0
	0.34	50	236	850	4
	0.32	48	222	800	11
	0.31	46	208	750	18
	0.30	44	194	700	25
	0.28	42	181	650	32
	0.27	41	167	600	38
	0.26	39	153	550	45
	0.24	36	125	450	58
8V	0.28	43	229	825	0
	0.28	42	222	800	4
	0.26	39	208	750	10
	0.25	37	194	700	16
	0.24	36	181	650	23
	0.23	34	167	600	29
	0.22	33	153	550	35
	0.22	32	139	500	42
	0.20	30	111	400	54
7V	0.22	33	208	750	0
	0.21	31	194	700	6
	0.20	29	181	650	13
	0.19	28	167	600	19
	0.19	27	153	550	25
	0.18	26	139	500	31
	0.17	25	125	450	36
	0.17	24	111	400	42
	0.15	22	83	300	52
6V	0.17	24	186	670	0
	0.16	23	181	650	3
	0.16	22	167	600	9
	0.15	21	153	550	14
	0.14	20	139	500	20
	0.14	19	125	450	24
	0.13	18	111	400	29
	0.13	17	97	350	34
	0.11	15	69	250	42
5V	0.13	18	169	610	0
	0.13	17	167	600	1
	0.12	16	153	550	5
	0.12	16	139	500	10
	0.11	15	125	450	14
	0.11	14	111	400	19
	0.10	13	97	350	23
	0.10	13	83	300	27
	0.09	11	56	200	35
4V	0.09	11	139	500	0
	0.08	10	125	450	4
	0.08	10	111	400	8
	0.08	9	97	350	12
	0.07	9	83	300	16
	0.07	8	69	250	20
	0.07	8	56	200	23
	0.06	7	42	150	26
	0.06	7	28	100	29
3V	0.06	7	111	400	0
	0.06	7	97	350	4
	0.06	6	83	300	8
	0.06	6	69	250	11
	0.05	5	28	100	19
2V	0.04	4	83	295	0
	0.04	4	69	250	2
	0.04	4	56	200	5
	0.04	3	42	150	7
	0.04	3	28	100	9

Обозначения

I Ток, потребляемый двигателем узла вентилятора
P Мощность, потребляемая двигателем узла вентилятора
Qv Расход воздуха
ESP Располагаемое внешнее статическое давление
R Фиксированная скорость

7.10.2 - 42NH

42NH 2-5 (AC - многоскоростное исполнение)

Скорость	I	P	Qv	Qv	ESP	ESP
					G1 Фильтр	G3 Фильтр
	A	Вт	л/с	м³/ч	Па	Па
R1	0.24	54	143	515	0	-
	0.24	54	142	510	3	-
	0.24	53	136	490	12	0
	0.24	53	131	470	20	7
	0.23	52	125	450	28	14
	0.23	51	119	430	35	20
	0.23	51	114	410	41	26
	0.22	50	108	390	47	32
	0.22	49	103	370	52	37
	0.21	48	97	350	57	43
	0.21	47	92	330	61	48
	0.19	43	69	250	74	65
	0.18	41	56	200	80	74
	0.17	39	42	150	85	82
R2	0.23	50	99	355	0	-
	0.22	48	93	335	12	3
	0.22	46	88	315	23	13
	0.21	45	82	295	32	23
	0.20	43	76	275	41	32
	0.20	42	71	255	49	41
	0.19	40	65	235	56	49
	0.18	39	60	215	62	56
	0.18	38	57	205	65	59
	0.18	37	54	195	68	62
	0.18	36	51	185	70	65
	0.17	36	49	175	72	68
	0.17	35	46	165	74	70
	0.17	35	43	155	76	73
	0.16	34	40	145	78	75
	0.16	33	38	135	80	77
R3	0.22	48	79	285	0	-
	0.22	47	74	265	12	4
	0.21	45	68	245	24	17
	0.20	44	65	235	29	22
	0.20	42	63	225	35	28
	0.20	41	60	215	39	33
	0.19	40	57	205	44	38
	0.19	39	54	195	49	43
	0.18	38	51	185	53	47
	0.18	37	49	175	56	51
	0.18	36	46	165	60	55
	0.17	35	43	155	63	59
	0.17	34	40	145	67	62
	0.16	33	38	135	69	65
	0.16	32	35	125	72	68
R4	0.16	20	54	195	0	-
	0.16	20	53	190	7	0
	0.16	20	51	185	13	6
	0.16	20	50	180	18	13
	0.16	20	49	175	23	18
	0.15	20	47	170	28	24
	0.15	20	46	165	33	29
	0.15	20	44	160	37	34
	0.15	19	42	150	46	42
	0.14	19	39	140	53	50
	0.14	19	36	130	59	56
	0.14	19	33	120	65	62
R5	0.13	13	35	125	0	-
	0.13	13	32	115	9	6
	0.13	13	31	110	13	12
	0.13	13	29	105	17	18
	0.13	13	28	100	21	23
	0.13	13	26	95	25	27
	0.13	13	25	90	29	32
	0.12	13	24	85	33	35
	0.12	13	22	80	36	39
	0.12	13	21	75	40	42
	0.12	13	19	70	43	45
	0.12	13	18	65	46	47
	0.12	13	17	60	49	49

42NH 229 & 239 (EC - бесщеточный электродвигатель)

Скорость	I	P	Qv	Qv	ESP	ESP
					G1 Фильтр	G3 Фильтр
	A	Вт	л/с	м³/ч	Па	Па
10V	0.39	47	169	610	0	-
	0.38	47	167	600	2	-
	0.36	44	153	550	15	-
	0.35	42	139	500	29	11
	0.33	40	125	450	43	27
	0.31	37	111	400	57	43
	0.29	35	97	350	70	58
	0.26	32	69	250	90	83
	0.25	30	42	150	101	97
9V	0.34	40	161	580	0	-
	0.31	37	139	500	19	1
	0.28	33	111	400	45	32
	0.26	31	97	350	58	46
	0.25	29	83	300	70	60
	0.24	28	69	250	79	71
	0.23	26	56	200	86	80
	0.22	26	49	175	89	84
	0.22	26	42	150	91	86
8V	0.28	32	147	530	0	-
	0.27	31	139	500	7	-
	0.26	30	133	480	12	-
	0.25	29	128	460	17	0
	0.25	29	122	440	22	6
	0.24	28	117	420	26	12
	0.21	24	83	300	53	44
	0.19	21	56	200	70	64
	0.18	20	42	150	75	71
7V	0.22	24	133	480	0	-
	0.21	24	125	450	8	-
	0.20	23	111	400	20	6
	0.19	21	97	350	30	19
	0.18	20	83	300	40	30
	0.16	18	69	250	48	40
	0.15	17	56	200	56	50
	0.14	15	42	150	62	58
	0.13	15	35	125	66	62
6V	0.16	18	119	430	0	-
	0.16	18	111	400	6	-
	0.15	16	97	350	16	4
	0.14	15	83	300	25	15
	0.13	14	69	250	34	26
	0.12	13	56	200	41	35
	0.11	12	42	150	47	43
	0.11	11	35	125	50	46
	0.10	11	28	100	52	49
5V	0.12	13	106	380	0	-
	0.12	13	97	350	5	-
	0.11	12	83	300	14	5
	0.10	11	69	250	22	14
	0.09	10	56	200	29	23
	0.09	9	42	150	34	30
	0.08	8	35	125	37	33
	0.08	8	28	100	39	36
	0.08	7	25	90	40	38
4V	0.09	10	90	325	0	-
	0.09	9	83	300	4	-
	0.09	9	78	280	7	-
	0.09	8	72	260	10	2
	0.09	8	67	240	13	6
	0.08	8	56	200	19	13
	0.08	7	42	150	24	20
	0.07	6	28	100	28	25
	0.06	6	21	75	29	27
3V	0.07	6	72	260	0	-
	0.07	5	56	200	7	1
	0.07	5	39	140	14	10
	0.06	4	28	100	17	14
	0.06	4	22	80	19	16
2V	0.05	4	50	180	0	-
	0.05	3	44	160	4	0
	0.05	3	39	140	6	2
	0.05	3	28	100	9	6
	0.05	3	17	60	11	10

42NH 279 (EC - бесщеточный электродвигатель)

Скорость	I	P	Qv	Qv	ESP	ESP
					G1 Фильтр	G3 Фильтр
	A	Вт	л/с	м³/ч	Па	Па
10V	0.75	93	225	810	0	-
	0.75	93	222	800	3	-
	0.71	88	194	700	31	2
	0.69	85	181	650	46	20
	0.66	82	167	600	62	38
	0.63	78	153	550	77	57
	0.60	74	139	500	93	75
	0.57	71	125	450	109	93
	0.55	67	111	400	124	110
9V	0.65	81	213	767	0	-
	0.65	80	208	750	6	-
	0.63	78	194	700	20	-
	0.61	76	181	650	34	8
	0.59	73	167	600	49	25
	0.57	70	153	550	63	43
	0.54	66	139	500	78	60
	0.49	60	111	400	106	93
	0.46	56	97	350	120	108
8V	0.51	63	196	705	0	-
	0.51	63	194	700	1	-
	0.50	61	181	650	14	-
	0.48	59	167	600	27	4
	0.46	56	153	550	40	20
	0.44	53	139	500	54	36
	0.42	50	125	450	67	51
	0.37	45	97	350	93	82
	0.34	40	69	250	117	109
7V	0.40	48	176	635	0	-
	0.39	47	167	600	10	-
	0.38	45	153	550	22	2
	0.36	43	139	500	34	16
	0.34	41	125	450	46	30
	0.32	38	111	400	57	43
	0.30	36	97	350	67	56
	0.29	33	83	300	78	68
	0.25	29	56	200	98	92
6V	0.29	33	150	540	0	-
	0.27	32	139	500	11	-
	0.26	30	125	450	24	8
	0.24	28	111	400	34	20
	0.23	26	97	350	44	32
	0.21	24	83	300	53	43
	0.20	23	69	250	61	53
	0.19	21	56	200	70	64
	0.18	20	42	150	78	74
5V	0.20	22	129	465	0	-
	0.20	22	125	450	4	-
	0.18	21	111	400	15	1
	0.17	19	97	350	24	12
	0.16	18	83	300	32	23
	0.15	16	69	250	40	32
	0.14	15	56	200	47	41
	0.13	14	42	150	54	50
	0.12	13	28	100	60	57
4V	0.13	15	110	395	0	-
	0.12	14	97	350	8	-
	0.12	13	83	300	16	7
	0.11	12	69	250	24	16
	0.10	11	56	200	30	24
	0.10	11	49	175	33	28
	0.10	10	42	150	36	31
	0.09	9	35	125	38	35
	0.09	9	28	100	40	38
3V	0.08	8	83	300	0	-
	0.08	8	69	250	7	-
	0.07	7	56	200	13	7
	0.07	6	42	150	19	14
	0.06	5	14	50	27	25
2V	0.06	5	61	200	0	-
	0.05	5	47	170	4	-
	0.05	4	33	120	8	5
	0.05	4	19	70	12	10
	0.05	3	6	20	14	14

Обозначения

I Ток, потребляемый двигателем узла вентилятора
P Мощность, потребляемая двигателем узла вентилятора
Qv Расход воздуха
ESP Располагаемое внешнее статическое давление
R Фиксированная скорость

42NH 3-5 (AC - многоскоростное исполнение)

Скорость	I	P	Qv	Qv	ESP	ESP
					Фильтр G1	Фильтр G3
	A	Вт	л/с	м³/ч	Па	Па
R1	0.88	201	199	716	0	-
	0.88	201	194	700	12	-
	0.88	200	192	690	20	2
	0.88	200	189	680	28	11
	0.87	199	186	670	37	20
	0.87	198	183	660	46	29
	0.87	197	181	650	56	39
	0.85	195	174	625	80	64
	0.84	192	167	600	105	90
	0.82	190	160	575	129	114
	0.81	186	153	550	151	137
	0.79	183	146	525	170	158
	0.77	179	139	500	186	174
	0.76	175	132	475	198	187
R2	0.75	173	159	572	0	-
	0.75	173	158	570	2	-
	0.75	173	153	550	16	3
	0.75	172	147	530	32	19
	0.75	171	142	510	49	37
	0.74	170	136	490	66	55
	0.73	168	131	470	84	73
	0.72	166	125	450	101	91
	0.71	164	119	430	118	108
	0.70	161	114	410	133	124
	0.69	158	108	390	146	137
	0.68	155	103	370	157	149
	0.67	152	97	350	166	158
	0.64	145	86	310	172	165
R3	0.65	150	124	448	0	-
	0.65	150	124	445	2	-
	0.65	148	111	400	30	21
	0.64	147	106	380	41	33
	0.64	146	100	360	52	44
	0.63	144	94	340	64	56
	0.63	143	89	320	77	70
	0.62	141	83	300	91	84
	0.62	140	81	290	99	93
	0.61	139	78	280	108	102
	0.61	138	75	270	115	111
	0.61	137	72	260	121	115
R4	0.57	129	94	340	0	-
	0.57	128	88	315	16	9
	0.57	127	83	300	23	17
	0.56	127	81	290	27	21
	0.56	126	78	280	31	25
	0.56	125	75	270	35	29
	0.56	125	72	260	38	33
	0.56	124	69	250	43	37
	0.55	124	67	240	47	41
	0.55	124	64	230	51	45
	0.55	123	61	220	55	51
	0.55	123	58	210	61	56
	0.55	124	50	180	75	72
R5	0.50	111	65	233	0	-
	0.49	110	63	225	4	-
	0.49	109	56	200	15	10
	0.49	109	53	190	18	14
	0.49	109	50	180	21	17
	0.49	108	47	170	24	20
	0.49	108	44	160	27	24
	0.48	107	39	140	34	32
	0.48	107	33	120	42	40
	0.48	107	28	100	50	48

42NH 3-9 (EC - бесщеточный электродвигатель)

Скорость	I	P	Qv	Qv	ESP	ESP
					Фильтр G1	Фильтр G3
	A	Вт	л/с	м³/ч	Па	Па
10V	1.35	176	278	1000	0	-
	1.34	175	264	950	22	-
	1.34	174	250	900	44	19
	1.33	173	236	850	67	43
	1.33	172	222	800	89	67
	1.33	172	208	750	111	91
	1.33	172	194	700	134	115
	1.32	172	181	650	156	140
	1.32	172	153	550	202	188
9V	1.27	173	278	1000	0	-
	1.27	173	264	950	20	-
	1.27	173	250	900	41	15
	1.27	173	236	850	61	38
	1.27	172	222	800	81	60
	1.26	171	208	750	101	81
	1.25	170	194	700	121	103
	1.22	164	167	600	160	133
	1.19	161	153	550	179	162
8V	1.27	173	278	1000	0	-
	1.27	173	264	950	18	-
	1.27	173	250	900	37	11
	1.27	173	236	850	56	32
	1.27	172	222	800	74	52
	1.26	171	208	750	91	71
	1.25	170	194	700	108	90
	1.22	164	167	600	140	125
	1.15	156	139	500	171	159
7V	1.14	154	274	988	0	-
	1.14	154	271	975	4	-
	1.13	153	264	950	12	-
	1.11	151	250	900	27	1
	1.07	144	222	800	54	32
	1.01	136	194	700	79	61
	0.95	127	167	600	103	88
	0.90	120	139	500	127	115
	0.85	114	111	400	153	144
6V	0.79	103	250	900	0	-
	0.78	102	236	850	12	-
	0.77	100	222	800	24	2
	0.75	99	208	750	35	15
	0.74	97	194	700	47	28
	0.70	92	167	600	69	54
	0.66	86	139	500	89	77
	0.61	80	111	400	108	98
	0.56	72	83	300	124	117
5V	0.57	73	229	825	0	-
	0.57	73	222	800	5	-
	0.56	72	194	700	24	6
	0.53	69	167	600	43	28
	0.50	64	139	500	61	49
	0.46	59	111	400	76	67
	0.38	48	69	250	95	88
	0.36	46	63	225	98	91
	0.34	43	56	200	101	93
4V	0.37	47	200	720	0	-
	0.37	47	194	700	3	-
	0.35	44	167	600	18	3
	0.33	42	139	500	32	21
	0.31	38	111	400	46	37
	0.28	35	83	300	59	52
	0.25	31	56	200	73	69
	0.24	29	42	150	78	74
	0.23	29	36	130	80	76
3V	0.24	28	160	575	0	-
	0.23	27	153	550	3	-
	0.22	26	139	500	9	-
	0.17	20	69	250	36	31
	0.14	16	28	100	49	47
2V	0.11	12	122	440	0	-
	0.11	12	111	400	5	-
	0.10	11	83	300	13	6
	0.09	10	56	200	18	14
	0.08	8	28	100	23	21

Обозначения

I Ток, потребляемый двигателем узла вентилятора
P Мощность, потребляемая двигателем узла вентилятора
Qv Расход воздуха
ESP Располагаемое внешнее статическое давление
R Фиксированная скорость

7.10.2 - 42NH (продолжение)

42NH 4-5 (AC - многоскоростное исполнение)

Скорость	I	P	Qv	Qv	ESP	ESP
					Фильтр G1	Фильтр G3
	A	Вт	л/с	м³/ч	Па	Па
R1	0.72	161	369	1330	0	-
	0.71	158	361	1300	6	-
	0.67	150	333	1200	25	-
	0.63	142	306	1100	42	19
	0.60	134	278	1000	58	38
	0.58	128	250	900	73	55
	0.56	125	236	850	80	64
	0.55	122	222	800	87	72
	0.54	119	208	750	93	79
	0.53	117	194	700	99	87
	0.52	114	181	650	106	94
	0.50	112	167	600	111	101
	0.49	109	153	550	117	108
	0.47	105	125	450	128	121
R2	0.67	148	325	1170	0	-
	0.65	145	319	1150	5	-
	0.60	134	292	1050	27	6
	0.55	123	264	950	47	28
	0.52	115	236	850	64	48
	0.49	107	208	750	80	66
	0.47	104	194	700	87	75
	0.46	101	181	650	94	83
	0.44	98	167	600	101	90
	0.43	95	153	550	107	98
	0.42	93	139	500	113	105
	0.40	90	125	450	120	112
	0.40	89	118	425	123	116
	0.39	88	111	400	126	119
R3	0.62	133	246	885	0	-
	0.57	124	236	850	16	0
	0.54	119	229	825	26	11
	0.52	114	222	800	36	21
	0.50	110	215	775	44	29
	0.48	107	208	750	51	37
	0.46	101	194	700	63	50
	0.44	97	181	650	73	61
	0.43	94	167	600	80	70
	0.41	91	153	550	87	78
	0.40	88	139	500	95	86
	0.38	84	125	450	103	95
	0.37	82	118	425	107	100
	0.36	79	111	400	113	106
R4	0.51	109	171	615	0	-
	0.49	104	167	600	12	2
	0.46	98	160	575	29	19
	0.44	94	153	550	44	34
	0.42	90	146	525	55	46
	0.40	86	139	500	65	56
	0.39	84	132	475	72	65
	0.38	82	125	450	79	71
	0.37	80	118	425	84	77
	0.36	78	111	400	89	83
	0.35	76	104	375	94	88
	0.34	74	97	350	99	93
	0.33	71	90	325	104	99
	0.31	68	83	300	111	106
R5	0.43	87	115	415	0	-
	0.42	86	111	400	8	2
	0.41	85	108	390	15	8
	0.40	84	106	380	21	15
	0.39	82	103	370	28	22
	0.39	81	100	360	36	30
	0.38	79	97	350	43	37
	0.37	78	94	340	50	44
	0.36	76	92	330	57	51
	0.35	75	89	320	63	58
	0.35	73	86	310	69	64
	0.34	72	83	300	74	69
	0.33	71	81	290	78	73
	0.32	70	78	280	81	76

42NH 4-9 (EC - бесщеточный электродвигатель)

Скорость	I	P	Qv	Qv	ESP	ESP
					Фильтр G1	Фильтр G3
	A	Вт	л/с	м³/ч	Па	Па
10V	1.31	173	292	1050	0	-
	1.31	173	278	1000	31	10
	1.31	173	264	950	60	41
	1.31	173	250	900	87	70
	1.31	173	236	850	113	96
	1.30	172	222	800	137	122
	1.30	171	208	750	160	146
	1.30	171	194	700	182	170
	1.30	171	181	650	204	193
9V	1.31	173	292	1050	0	-
	1.31	173	278	1000	31	10
	1.31	173	264	950	60	41
	1.31	173	250	900	87	70
	1.31	173	236	850	113	96
	1.30	172	222	800	137	122
	1.30	171	208	750	160	146
	1.30	171	194	700	182	170
	1.30	171	181	650	204	193
8V	1.31	173	292	1050	0	-
	1.31	173	278	1000	31	10
	1.31	173	264	950	60	41
	1.31	173	250	900	87	70
	1.31	173	236	850	113	96
	1.30	172	222	800	137	122
	1.30	171	208	750	160	146
	1.30	171	194	700	182	170
	1.30	171	181	650	204	193
7V	1.26	166	276	992	0	-
	1.24	164	271	975	13	-
	1.22	161	264	950	31	12
	1.12	148	236	850	85	69
	1.02	135	208	750	119	105
	0.93	123	181	650	138	127
	0.86	113	153	550	153	144
	0.82	109	139	500	161	153
	0.79	105	125	450	171	163
6V	0.98	129	260	935	0	-
	0.93	123	250	900	20	2
	0.87	115	236	850	43	26
	0.82	108	222	800	62	47
	0.78	103	208	750	77	64
	0.75	98	194	700	91	78
	0.70	91	167	600	112	101
	0.64	83	139	500	130	121
	0.58	75	111	400	150	143
5V	0.66	84	229	825	0	-
	0.64	82	222	800	11	-
	0.63	80	215	775	21	7
	0.61	78	208	750	31	17
	0.55	70	181	650	60	48
	0.49	62	153	550	80	70
	0.44	55	125	450	96	88
	0.42	53	111	400	104	98
	0.41	52	97	350	114	108
4V	0.43	53	190	685	0	-
	0.41	51	181	650	17	5
	0.38	48	167	600	35	24
	0.36	44	153	550	47	37
	0.33	41	139	500	55	47
	0.31	39	125	450	61	54
	0.30	37	111	400	66	60
	0.30	36	104	375	69	63
	0.29	36	97	350	72	67
3V	0.24	29	149	535	0	-
	0.22	26	139	500	13	4
	0.19	22	111	400	30	24
	0.18	22	83	300	42	37
	0.18	22	76	275	44	40
2V	0.12	13	107	385	0	-
	0.11	12	97	350	8	2
	0.10	11	83	300	15	10
	0.10	10	69	250	19	15
	0.10	11	35	125	30	28

Обозначения

I Ток, потребляемый двигателем узла вентилятора
P Мощность, потребляемая двигателем узла вентилятора
Qv Расход воздуха
ESP Располагаемое внешнее статическое давление
R Фиксированная скорость

42NH 5-5 (AC - многоскоростное исполнение)

Скорость	I	P	Qv	Qv	ESP	ESP
					Фильтр G1	Фильтр G3
	A	Вт	л/с	м³/ч	Па	Па
R1	0.76	168	403	1450	0	-
	0.74	163	389	1400	9	-
	0.70	154	361	1300	26	5
	0.67	147	333	1200	41	22
	0.64	140	306	1100	55	38
	0.61	134	278	1000	68	53
	0.59	128	250	900	80	67
	0.57	123	222	800	92	81
	0.54	118	194	700	105	95
	0.53	113	167	600	117	109
	0.51	108	139	500	131	124
	0.50	105	125	450	138	132
	0.49	103	111	400	146	141
R2	0.71	156	378	1360	0	-
	0.69	152	361	1300	11	-
	0.65	143	333	1200	28	9
	0.61	135	306	1100	43	26
	0.57	126	278	1000	57	42
	0.54	119	250	900	71	58
	0.51	112	222	800	85	73
	0.48	106	194	700	98	89
	0.48	103	167	600	112	104
	0.48	101	139	500	127	120
	0.49	102	125	450	135	129
	0.50	103	111	400	143	138
R3	0.67	147	343	1235	0	-
	0.65	143	333	1200	8	-
	0.63	137	319	1150	18	0
	0.60	132	306	1100	28	11
	0.58	128	292	1050	37	21
	0.56	123	278	1000	45	30
	0.54	119	264	950	53	39
	0.52	115	250	900	60	47
	0.51	111	236	850	67	55
	0.49	108	222	800	74	63
	0.47	101	194	700	88	79
	0.44	95	167	600	103	95
	0.41	90	139	500	119	112
	0.39	85	111	400	137	132
R4	0.64	137	299	1075	0	-
	0.63	134	292	1050	7	-
	0.59	127	278	1000	20	5
	0.56	122	264	950	32	18
	0.54	116	250	900	43	29
	0.51	111	236	850	52	40
	0.49	107	222	800	61	50
	0.47	103	208	750	70	59
	0.46	100	194	700	77	68
	0.45	97	181	650	85	76
	0.43	92	153	550	98	90
	0.41	89	111	400	122	111
R5	0.59	123	247	890	0	-
	0.55	116	236	850	15	3
	0.51	109	222	800	31	20
	0.48	104	208	750	45	34
	0.46	99	194	700	56	47
	0.44	95	181	650	66	57
	0.42	92	167	600	75	67
	0.41	89	153	550	83	76
	0.39	86	139	500	91	85
	0.38	84	132	475	95	89
	0.37	82	125	450	99	94
	0.35	77	111	400	108	103

42NH 5-9 (EC - бесщеточный электродвигатель)

Скорость	I	P	Qv	Qv	ESP	ESP
					Фильтр G1	Фильтр G3
	A	Вт	л/с	м³/ч	Па	Па
10V	1.88	252	513	1845	0	-
	1.88	252	500	1800	17	-
	1.88	252	472	1700	51	20
	1.88	249	444	1600	77	49
	1.87	242	417	1500	98	72
	1.80	232	389	1400	114	90
	1.72	219	361	1300	127	106
	1.52	190	306	1100	151	134
	1.31	159	250	900	181	168
9V	1.85	236	506	1820	0	-
	1.84	235	500	1800	5	-
	1.79	228	472	1700	30	0
	1.73	221	444	1600	53	25
	1.68	213	417	1500	74	48
	1.62	205	389	1400	92	69
	1.49	187	333	1200	125	106
	1.35	167	278	1000	152	137
	1.21	147	222	800	176	165
8V	1.58	198	481	1730	0	-
	1.56	195	472	1700	6	-
	1.49	187	444	1600	24	-
	1.43	178	417	1500	42	16
	1.31	162	361	1300	75	54
	1.20	146	306	1100	105	88
	1.08	130	250	900	132	119
	0.97	115	194	700	154	145
	0.85	100	139	500	172	166
7V	1.27	156	431	1550	0	-
	1.22	150	417	1500	9	-
	1.15	139	389	1400	26	3
	1.08	130	361	1300	43	22
	1.03	123	333	1200	58	39
	0.98	116	306	1100	72	55
	0.93	110	278	1000	86	71
	0.84	98	222	800	108	97
	0.65	73	139	500	134	128
6V	0.95	112	383	1380	0	-
	0.92	108	375	1350	5	-
	0.89	103	361	1300	12	-
	0.77	89	306	1100	39	23
	0.73	83	278	1000	52	37
	0.69	79	250	900	63	50
	0.66	74	222	800	74	63
	0.62	70	194	700	84	74
	0.45	49	111	400	108	103
5V	0.67	76	333	1200	0	-
	0.64	72	319	1150	6	-
	0.61	68	306	1100	12	-
	0.58	65	292	1050	18	2
	0.56	62	278	1000	24	9
	0.52	57	250	900	35	22
	0.46	50	194	700	54	45
	0.39	42	139	500	69	63
	0.28	30	83	300	80	76
4V	0.49	54	281	1010	0	-
	0.48	53	278	1000	1	-
	0.39	42	250	900	11	-
	0.32	34	222	800	21	9
	0.28	29	194	700	29	20
	0.25	26	167	600	37	29
	0.24	25	139	500	44	37
	0.25	25	111	400	49	44
	0.26	26	83	300	54	50
3V	0.24	25	213	765	0	-
	0.24	24	208	750	2	-
	0.22	23	194	700	6	-
	0.19	18	139	500	21	14
	0.14	14	69	250	33	30
2V	0.12	11	143	515	0	-
	0.12	11	139	500	1	-
	0.11	10	111	400	7	2
	0.10	9	83	300	12	9
	0.09	7	42	150	18	16

Обозначения

I Ток, потребляемый двигателем узла вентилятора
P Мощность, потребляемая двигателем узла вентилятора
Qv Расход воздуха
ESP Располагаемое внешнее статическое давление
R Фиксированная скорость

7.10.2 - 42NH (продолжение)

42NH 6-5 (AC - многоскоростное исполнение)

Скорость	I	P	Qv	Qv	ESP	ESP
					Фильтр G1	Фильтр G3
	A	Вт	л/с	м³/ч	Па	Па
R1	1.55	350	643	2315	0	-
	1.55	348	639	2300	4	-
	1.48	334	611	2200	23	-
	1.43	321	583	2100	40	9
	1.37	309	556	2000	55	26
	1.32	297	528	1900	67	40
	1.27	286	500	1800	78	53
	1.22	276	472	1700	88	65
	1.18	266	444	1600	96	75
	1.14	257	417	1500	103	84
	1.10	248	389	1400	109	92
	1.06	239	361	1300	115	99
	0.95	215	278	1000	132	121
R2	1.38	298	556	2000	1	-
	1.29	280	528	1900	31	3
	1.22	263	500	1800	52	26
	1.15	248	472	1700	66	44
	1.08	234	444	1600	77	56
	1.03	222	417	1500	85	66
	0.97	211	389	1400	92	74
	0.92	200	361	1300	99	82
	0.88	190	333	1200	107	91
	0.83	180	306	1100	116	103
	0.79	170	278	1000	125	119
	0.74	161	250	900	133	140
	0.70	151	222	800	139	169
R3	1.28	274	454	1635	0	-
	1.24	264	444	1600	13	-
	1.12	240	417	1500	41	21
	1.07	229	403	1450	51	32
	1.03	220	389	1400	60	42
	0.99	211	375	1350	66	50
	0.95	203	361	1300	73	58
	0.92	196	347	1250	78	64
	0.88	189	333	1200	84	70
	0.86	183	319	1150	90	76
	0.83	177	306	1100	95	81
	0.78	167	278	1000	107	94
	0.67	144	222	800	126	135
R4	1.11	227	305	1097	0	-
	1.06	218	299	1075	31	15
	1.02	209	292	1050	53	37
	0.98	201	285	1025	65	53
	0.95	194	278	1000	72	62
	0.92	188	271	975	76	68
	0.89	183	264	950	80	71
	0.87	179	257	925	85	74
	0.86	175	250	900	89	77
	0.84	172	243	875	94	81
	0.83	169	236	850	99	89
	0.81	166	229	825	104	103
R5	0.96	188	201	723	0	-
	0.94	183	199	715	23	11
	0.89	175	194	700	50	36
	0.87	170	192	690	59	49
	0.85	166	189	680	65	59
	0.83	163	186	670	69	66
	0.82	160	183	660	73	72
	0.81	158	181	650	77	75
	0.79	155	178	640	82	78
	0.78	153	175	630	87	81
	0.77	151	172	620	91	83
	0.76	149	169	610	96	87

42NH 6-9 (EC - бесщеточный электродвигатель)

Скорость	I	P	Qv	Qv	ESP	ESP
					Фильтр G1	Фильтр G3
	A	Вт	л/с	м³/ч	Па	Па
10V	2.01	280	522	1880	0	-
	1.97	275	514	1850	8	-
	1.91	266	500	1800	21	-
	1.80	251	472	1700	45	22
	1.72	239	444	1600	67	46
	1.65	229	417	1500	87	68
	1.59	221	389	1400	105	87
	1.54	213	361	1300	121	105
	1.35	183	278	1000	157	145
9V	1.77	238	506	1820	0	-
	1.75	235	500	1800	4	-
	1.64	221	472	1700	26	3
	1.56	209	444	1600	45	24
	1.49	200	417	1500	63	44
	1.44	192	389	1400	80	62
	1.34	177	333	1200	110	79
	1.22	161	278	1000	138	95
	1.13	150	250	900	151	126
8V	1.42	194	450	1620	0	-
	1.39	190	444	1600	4	-
	1.22	167	403	1450	37	19
	1.11	152	361	1300	64	48
	1.04	141	319	1150	86	73
	0.98	133	278	1000	105	94
	0.92	124	236	850	121	112
	0.83	111	194	700	137	129
	0.69	92	153	550	152	146
7V	1.02	141	403	1450	0	-
	0.97	133	389	1400	10	-
	0.89	121	361	1300	29	13
	0.83	112	333	1200	46	31
	0.79	106	306	1100	61	48
	0.75	102	278	1000	74	63
	0.72	98	250	900	86	76
	0.67	92	208	750	101	93
	0.43	54	111	400	124	120
6V	0.71	93	361	1300	0	-
	0.68	88	333	1200	18	4
	0.64	83	306	1100	33	20
	0.60	78	278	1000	46	34
	0.55	73	250	900	56	46
	0.51	68	222	800	65	56
	0.47	63	194	700	75	66
	0.44	58	167	600	85	76
	0.39	45	97	350	105	100
5V	0.50	69	319	1150	0	-
	0.49	65	306	1100	6	-
	0.46	59	278	1000	19	7
	0.43	54	250	900	30	19
	0.40	50	222	800	40	31
	0.38	47	194	700	48	41
	0.35	43	167	600	56	50
	0.32	39	139	500	63	58
	0.24	28	83	300	72	69
4V	0.35	46	256	920	0	-
	0.33	44	250	900	3	-
	0.28	36	222	800	14	5
	0.25	31	194	700	23	15
	0.23	29	167	600	30	24
	0.22	28	139	500	36	31
	0.21	25	111	400	42	38
	0.18	21	83	300	47	44
	0.17	19	75	270	49	46
3V	0.19	22	194	700	0	-
	0.16	19	167	600	9	3
	0.14	17	139	500	16	11
	0.13	15	111	400	21	17
	0.11	12	56	200	29	27
2V	0.09	10	139	500	0	-
	0.09	10	125	450	3	-
	0.08	9	97	350	8	5
	0.08	8	69	250	12	9
	0.07	7	42	150	15	13

Обозначения

I Ток, потребляемый двигателем узла вентилятора
P Мощность, потребляемая двигателем узла вентилятора
Qv Расход воздуха
ESP Располагаемое внешнее статическое давление
R Фиксированная скорость

42NH7-5 (AC - многоскоростное исполнение)

Скорость	I	P	Qv	Qv	ESP	ESP
					Фильтр G1	Фильтр G3
	A	Вт	л/с	м³/ч	Па	Па
R1	1.86	409	785	2825	0	-
	1.80	406	778	2800	3	-
	1.74	391	750	2700	14	-
	1.67	377	722	2600	24	-
	1.61	364	694	2500	34	6
	1.56	351	667	2400	43	17
	1.45	326	611	2200	60	37
	1.34	303	556	2000	76	55
	1.25	282	500	1800	90	72
	1.16	262	444	1600	103	88
	1.08	243	389	1400	115	103
	1.00	227	333	1200	127	116
	0.94	211	278	1000	138	130
R2	1.74	385	629	2265	0	-
	1.68	371	611	2200	10	-
	1.59	350	583	2100	24	3
	1.50	331	556	2000	38	17
	1.42	313	528	1900	50	31
	1.34	296	500	1800	61	44
	1.27	281	472	1700	72	55
	1.20	266	444	1600	81	66
	1.14	252	417	1500	90	76
	1.09	240	389	1400	98	85
	1.03	228	361	1300	106	94
	0.98	217	333	1200	113	102
	0.82	180	222	800	138	132
R3	1.40	302	390	1405	0	-13
	1.39	300	389	1400	2	-11
	1.24	267	361	1300	39	27
	1.11	239	333	1200	67	56
	1.00	216	306	1100	88	78
	0.91	197	278	1000	102	94
	0.87	189	264	950	108	100
	0.84	182	250	900	113	106
	0.81	175	236	850	118	111
	0.78	169	222	800	122	116
	0.76	164	208	750	127	121
R4	1.08	229	219	790	0	-6
	1.06	224	217	780	16	10
	1.04	219	214	770	30	24
	1.01	215	211	760	43	36
	0.99	210	208	750	54	48
	0.97	206	206	740	64	58
	0.95	202	203	730	72	66
	0.93	198	200	720	80	74
	0.93	196	199	715	83	78
	0.92	194	197	710	86	81
	0.90	190	194	700	92	86
	0.83	175	181	650	108	103
	0.77	163	167	600	114	109
R5	0.84	175	149	537	0	-
	0.83	172	147	530	9	5
	0.81	169	144	520	21	17
	0.80	165	142	510	32	28
	0.78	162	139	500	42	38
	0.77	159	136	490	52	48
	0.75	156	133	480	60	56
	0.74	153	131	470	68	64
	0.73	151	128	460	75	71
	0.71	148	125	450	81	78
	0.70	146	122	440	87	84

42NH 7-9 (EC - бесщеточный электродвигатель)

Скорость	I	P	Qv	Qv	ESP	ESP
					Фильтр G1	Фильтр G3
	A	Вт	л/с	м³/ч	Па	Па
10V	1.85	247	635	2285	0	-
	1.79	247	625	2250	9	-
	1.78	246	583	2100	40	19
	1.71	236	528	1900	72	53
	1.60	219	472	1700	94	78
	1.38	185	389	1400	114	102
	1.11	148	306	1100	126	116
	0.86	114	222	800	136	130
9V	1.78	247	635	2285	0	-
	1.79	247	625	2250	9	-
	1.78	246	583	2100	40	19
	1.71	236	528	1900	72	53
	1.60	219	472	1700	94	78
	1.38	185	389	1400	114	102
	1.11	148	306	1100	126	116
	0.86	114	222	800	136	130
8V	1.38	187	547	1980	0	-
	1.38	186	542	1960	6	-
	1.36	185	528	1900	19	0
	1.30	176	472	1700	59	43
	1.23	166	417	1500	86	72
	1.15	154	361	1300	104	93
	1.04	140	306	1100	117	107
	0.93	123	250	900	128	120
	0.86	114	222	800	134	127
7V	1.11	142	517	1860	0	-
	1.11	142	514	1850	2	-
	1.11	142	500	1800	13	-
	1.06	137	444	1600	48	33
	0.98	129	389	1400	70	57
	0.89	119	333	1200	85	74
	0.80	107	278	1000	97	88
	0.71	94	222	800	109	104
	0.67	88	194	700	115	110
6V	0.85	106	469	1690	1	-15
	0.84	106	458	1650	8	-8
	0.84	105	444	1600	16	1
	0.82	103	417	1500	30	16
	0.79	100	389	1400	42	29
	0.76	96	361	1300	51	40
	0.73	91	333	1200	59	48
	0.66	82	278	1000	71	63
	0.51	61	167	600	95	90
5V	0.59	72	406	1460	0	-13
	0.58	72	389	1400	10	-3
	0.57	70	361	1300	22	11
	0.54	67	333	1200	32	22
	0.52	64	306	1100	40	30
	0.49	59	278	1000	45	37
	0.46	55	250	900	49	42
	0.42	51	222	800	53	47
	0.34	41	139	500	69	66
4V	0.38	45	329	1185	0	-11
	0.37	44	319	1150	5	-5
	0.35	41	278	1000	21	13
	0.33	39	250	900	28	20
	0.31	36	222	800	32	26
	0.29	34	194	700	36	30
	0.27	31	167	600	41	35
	0.22	25	111	400	50	45
3V	0.22	25	247	890	1	-7
	0.21	23	222	800	11	5
	0.18	20	167	600	21	17
	0.16	18	111	400	28	24
	0.16	17	83	300	31	29
2V	0.11	11	164	590	0	-5
	0.11	11	153	550	4	0
	0.10	10	139	500	8	4
	0.10	9	111	400	12	9
	0.08	7	56	200	18	14

Обозначения

I Ток, потребляемый двигателем узла вентилятора
P Мощность, потребляемая двигателем узла вентилятора
Qv Расход воздуха
ESP Располагаемое внешнее статическое давление
R Фиксированная скорость

7.11 - Гидравлическое сопротивление теплообменника

Расход воды, л/с		0.01	0.03	0.04	0.06	0.08	0.11	0.14	0.17	0.19	0.22	0.25	0.28
Расход воды, л/ч		**50**	**100**	**150**	**200**	**300**	**400**	**500**	**600**	**700**	**800**	**900**	**1000**
42NH/NL	**Тип водного теплообменника**	**Гидравлическое сопротивление, кПа**											
22_	2-трубная система (7/12 °C)	1	4	8	14	29	51	78	111	-	-	-	-
23_ & 27_	2-трубная система (7/12 °C)	1	2	5	8	16	28	43	61	82	106	-	-
	4-трубная система, охлаждение (7/12 °C)	1	1	3	5	12	22	34	49	66	87	110	-
	4-трубная система, обогрев (70/60 °C)	1	2	4	7	15	26	40	57	77	100	-	-
32_	2-трубная система (7/12 °C)	1	2	4	6	14	23	36	50	68	88	110	-
33_	2-трубная система (7/12 °C)	1	2	3	5	10	17	26	37	50	64	81	99
	4-трубная система, охлаждение (7/12 °C)	1	2	4	7	15	25	37	52	70	90	113	-
	4-трубная система, обогрев (70/60 °C)	1	2	5	8	17	30	47	67	91	118	-	-

Расход воды, л/с		0.03	0.06	0.08	0.11	0.14	0.17	0.19	0.22	0.25	0.28	0.31	0.36
Расход воды, л/ч		**100**	**200**	**300**	**400**	**500**	**600**	**700**	**800**	**900**	**1000**	**1100**	**1300**
42NH/NL	**Тип водного теплообменника**	**Гидравлическое сопротивление, кПа**											
42_	2-трубная система (7/12 °C)	1	4	8	13	20	27	37	47	59	73	87	120
43_	2-трубная система (7/12 °C)	1	4	7	12	18	24	33	42	52	64	76	105
	4-трубная система, охлаждение (7/12 °C)	2	5	10	17	25	36	48	62	77	95	114	-
	4-трубная система, обогрев (70/60 °C)	3	9	19	33	50	70	94	122	-	-	-	-
52_	2-трубная система (7/12 °C)	1	3	7	11	17	24	33	42	53	65	78	108
53_	2-трубная система (7/12 °C)	1	4	7	11	17	24	31	40	50	61	73	101
	4-трубная система, охлаждение (7/12 °C)	1	4	8	13	19	26	35	45	56	69	82	113
	4-трубная система, обогрев (70/60 °C)	1	1	4	7	12	19	26	35	45	57	69	99
54_	4-трубная система, охлаждение (7/12 °C)	1	4	7	11	17	24	31	40	50	61	74	101
	4-трубная система, обогрев (70/60 °C)	1	2	4	8	12	18	25	33	42	52	63	88

Расход воды, л/с		0.06	0.11	0.17	0.22	0.28	0.33	0.39	0.44	0.50	0.56	0.61	0.67
Расход воды, л/ч		**200**	**400**	**600**	**800**	**1000**	**1200**	**1400**	**1600**	**1800**	**2000**	**2200**	**2400**
42NH	**Тип водного теплообменника**	**Гидравлическое сопротивление, кПа**											
63_	2-трубная система (7/12 °C)	1	4	9	15	22	31	41	53	67	82	99	117
64_	2-трубная система (7/12 °C)	1	3	7	12	17	25	33	42	53	65	78	93
	4-трубная система, охлаждение (7/12 °C)	1	4	8	14	22	31	41	53	67	82	98	117
	4-трубная система, обогрев (70/60 °C)	1	4	9	15	23	33	45	59	74	91	110	-
73_	2-трубная система (7/12 °C)	2	5	10	17	25	35	47	60	74	91	109	-
	4-трубная система, охлаждение (7/12 °C)	1	5	10	18	28	40	54	71	89	110	-	-
	4-трубная система, обогрев (70/60 °C)	2	5	11	19	30	42	56	73	92	113	-	-
74_	2-трубная система (7/12 °C)	2	5	9	14	21	28	37	47	59	71	85	100
	4-трубная система, охлаждение (7/12 °C)	2	5	10	16	25	35	47	60	76	93	111	-
	4-трубная система, обогрев (70/60 °C)	1	5	10	17	26	36	49	63	80	98	119	-

7.12 - Расход воздуха

Зависимость между полным статическим давлением (Па) и расходом воздуха, л/с (м3/ч)

7.12.1 – Серия 42NL

42NL 2-5 (с фильтром G1)

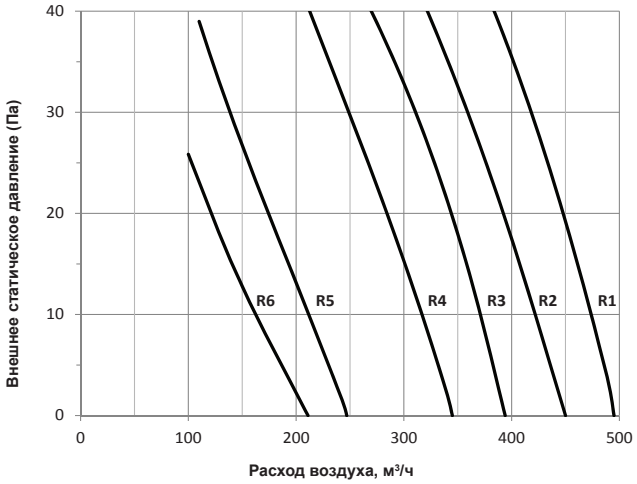

42NL 2-9 (с фильтром G1)

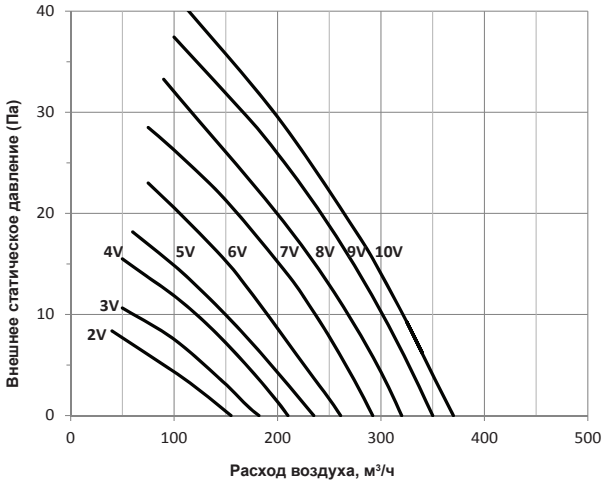

42NL 3-5 (с фильтром G1)

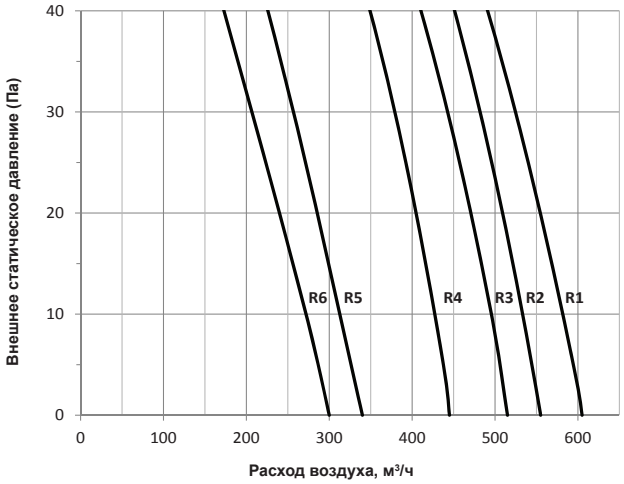

42NL 3-9 (с фильтром G1)

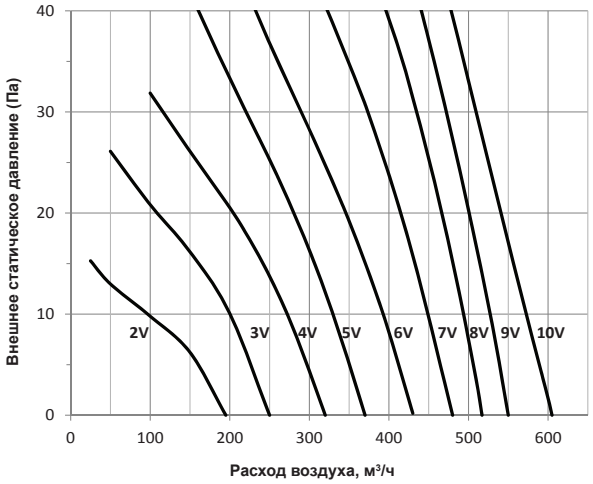

42NL4-5 (с фильтром G1)

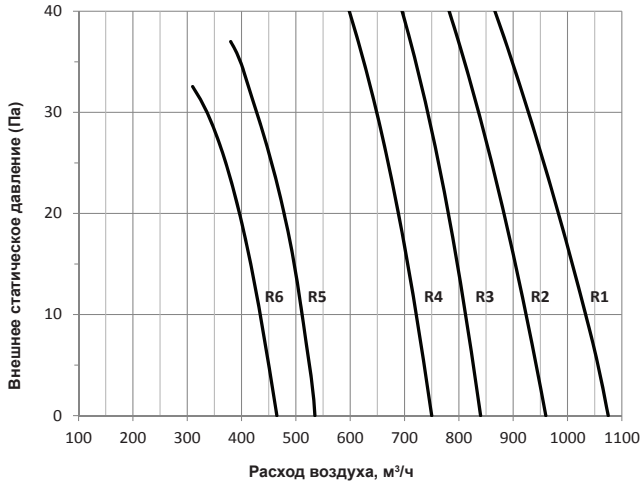

42NL 4-9 (с фильтром G1)

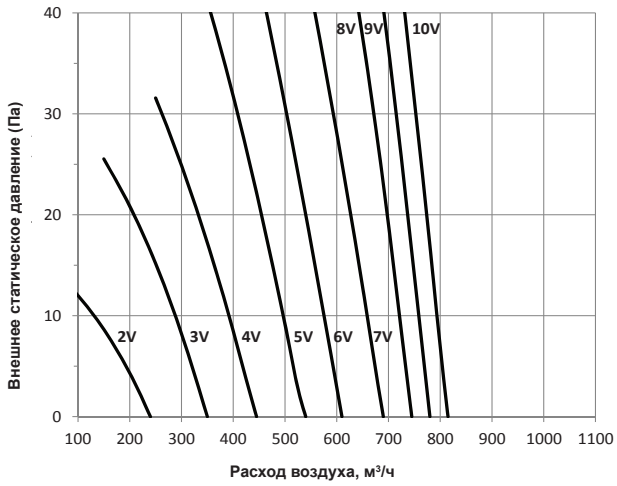

42NL 5-5 (с фильтром G1)

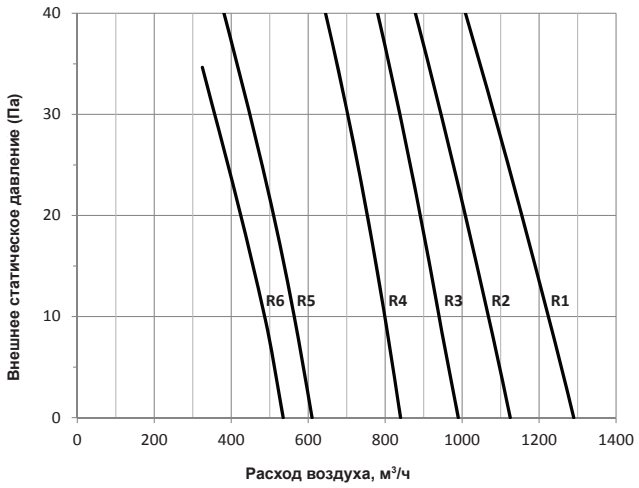

42NL 5-9 (с фильтром G1)

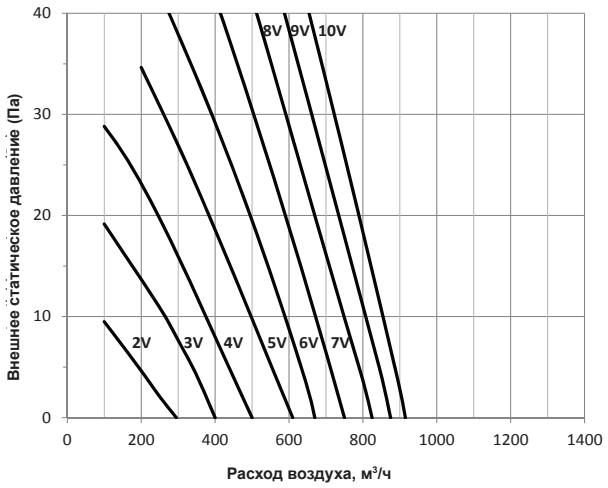

7.12.2 - Серия 42NH

42NH 2-5 (с фильтром G1)

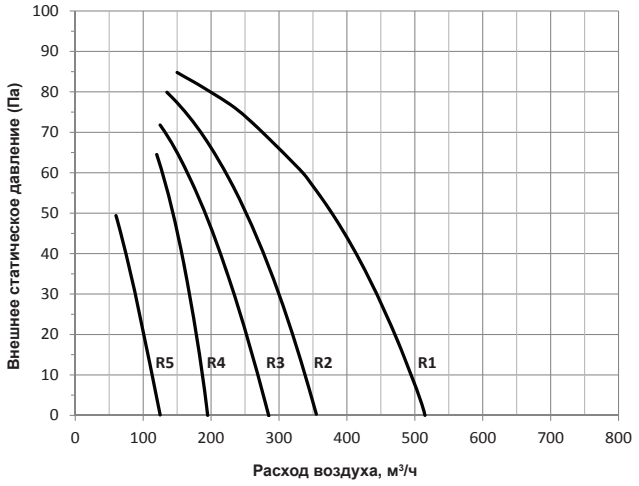

42NH 229 и 239 (с фильтром G1)

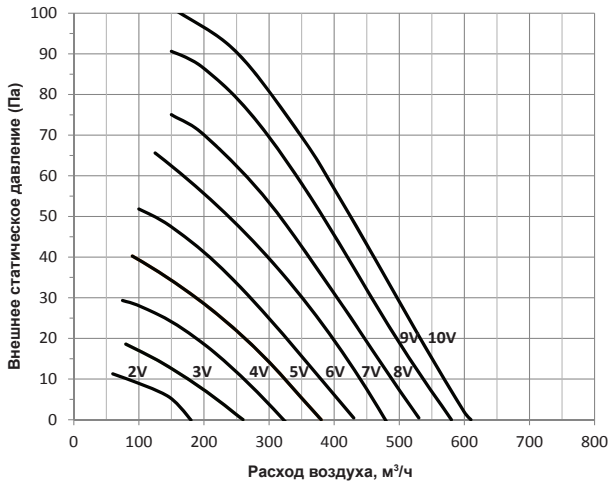

42NH 279 (с фильтром G1)

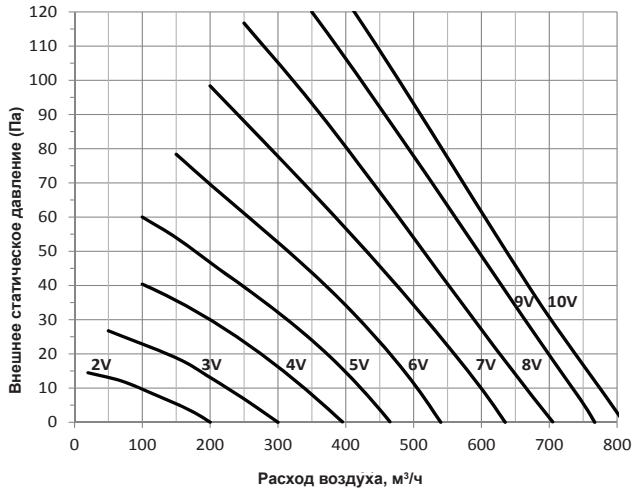

42NH 3-5 (с фильтром G1)

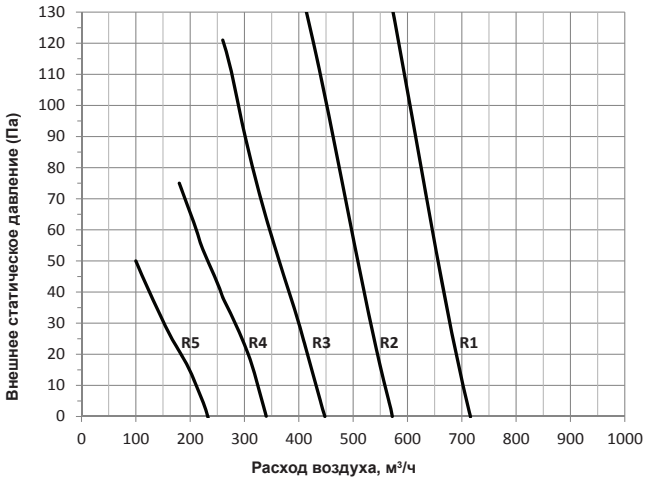

42NH 3-9 (с фильтром G1)

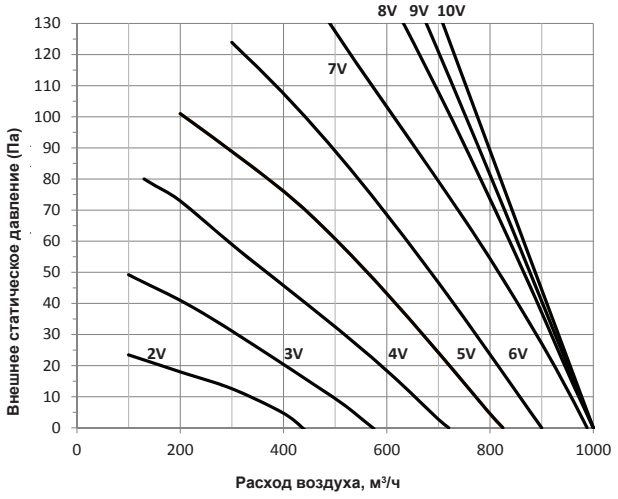

42NH 4-5 (с фильтром G1)

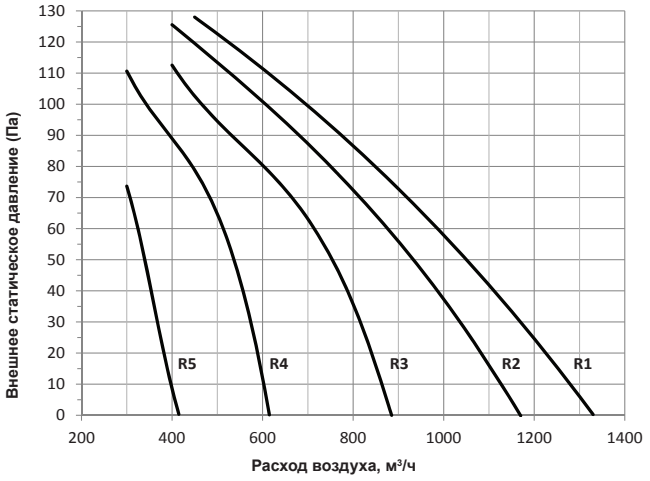

42NH 4-9 (с фильтром G1)

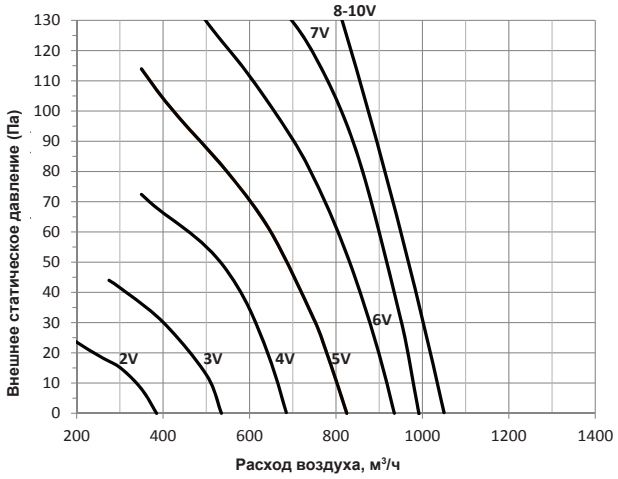

42NH 5-5 (с фильтром G1)

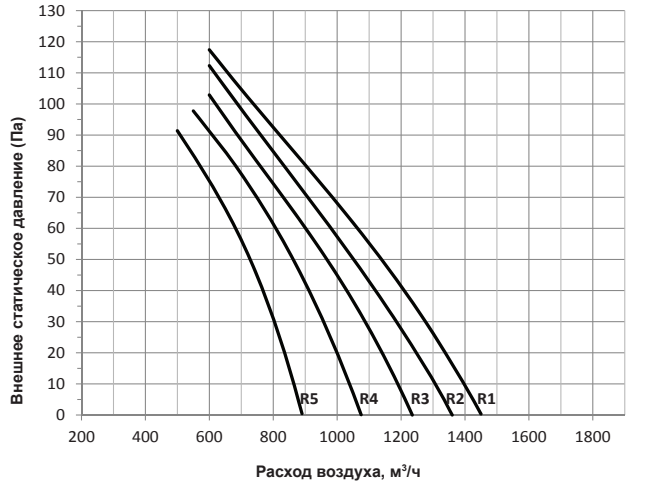

42NH 5-9 (с фильтром G1)

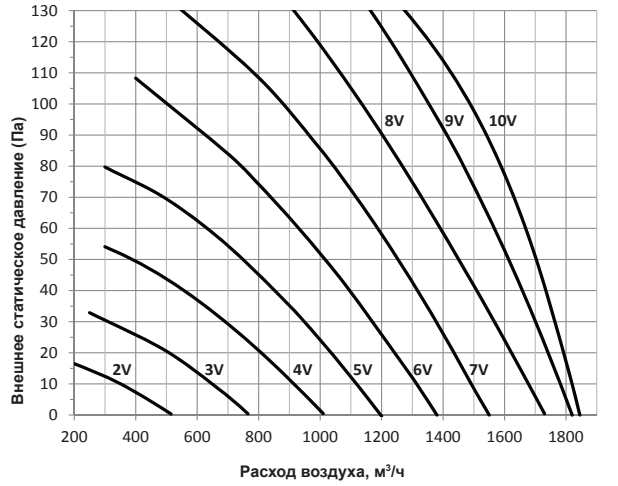

42NH 6-5 (с фильтром G1)

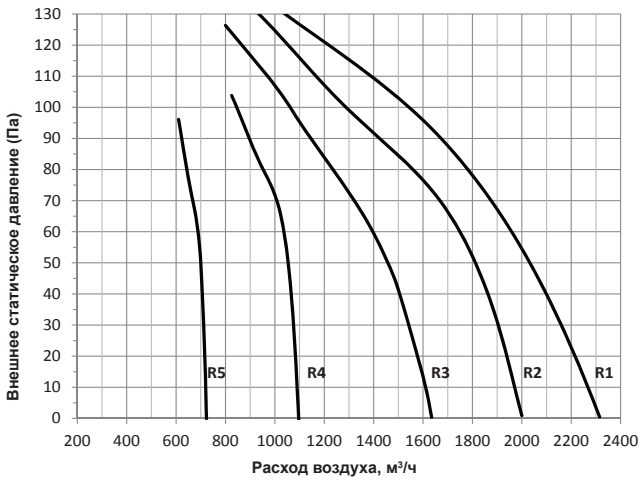

42NH 6-9 (с фильтром G1)

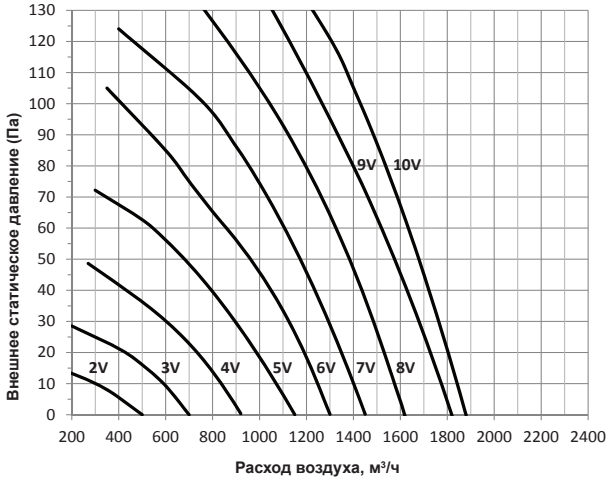

42NH 7-5 (с фильтром G1)

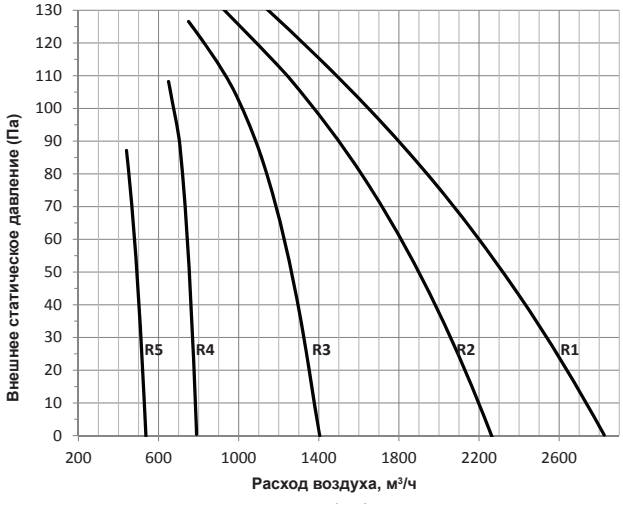

42NH 7-9 (с фильтром G1)

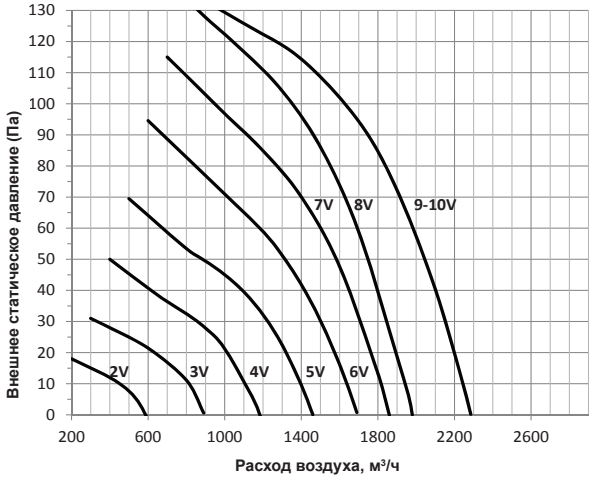

Аэродинамическое сопротивление (Па) приточного и рециркуляционного пленумов как функция от количества патрубков.

42NH и NL - Типоразмер 2								
Расход воздуха, л/с		**28**	**56**	**83**	**97**	**111**	**125**	**139**
Расход воздуха, м³/ч		**100**	**200**	**300**	**350**	**400**	**450**	**500**
Диаметр 160 мм		**Гидравлическое сопротивление, кПа**						
1 патрубок	Рециркуляционный	3	6	10	13	16	20	23
	Приточный	4	7	12	15	18	22	26
2 патрубка	Рециркуляционный	1	3	4	5	7	8	10
	Приточный	2	3	5	6	7	9	11
3 патрубка	Рециркуляционный	1	1	2	2	3	3	4
	Приточный	1	1	2	3	3	4	5
Диаметр 200 мм		**Гидравлическое сопротивление, кПа**						
1 патрубок	Рециркуляционный	0	2	4	6	7	9	12
	Приточный	3	5	8	10	12	15	18
2 патрубка	Рециркуляционный	0	1	1	2	2	2	3
	Приточный	1	1	2	2	3	4	4
3 патрубка	Рециркуляционный	0	0	1	1	1	1	1
	Приточный	0	0	1	1	1	2	2

42NH и NL - Типоразмер 3								
Расход воздуха, л/с		**28**	**83**	**139**	**194**	**222**	**250**	**278**
Расход воздуха, м³/ч		**100**	**300**	**500**	**700**	**800**	**900**	**1000**
Диаметр 160 мм		**Гидравлическое сопротивление, кПа**						
2 патрубка	Рециркуляционный	1	3	6	9	11	13	15
	Приточный	4	12	23	36	44	52	61
3 патрубка	Рециркуляционный	1	2	4	7	8	10	12
	Приточный	3	9	17	28	34	40	47
4 патрубка	Рециркуляционный	0	1	2	4	4	5	6
	Приточный	2	5	9	14	18	21	25
Диаметр 200 мм		**Гидравлическое сопротивление, кПа**						
1 патрубок	Рециркуляционный	0	2	5	10	13	16	20
	Приточный	1	5	15	30	39	49	61
2 патрубка	Рециркуляционный	1	2	4	6	7	9	10
	Приточный	3	8	15	24	29	35	41
3 патрубка	Рециркуляционный	0	1	2	3	3	4	4
	Приточный	1	3	7	10	13	15	18
4 патрубка	Рециркуляционный	0	0	1	1	2	2	2
	Приточный	1	2	4	6	7	8	10

42NH и NL - Типоразмер 4								
Расход воздуха, л/с		**56**	**83**	**139**	**194**	**250**	**306**	**375**
Расход воздуха, м³/ч		**200**	**300**	**500**	**700**	**900**	**1100**	**1350**
Диаметр 160 мм		**Гидравлическое сопротивление, кПа**						
3 патрубка	Рециркуляционный	0	1	2	4	6	9	13
	Приточный	1	2	6	11	17	26	38
4 патрубка	Рециркуляционный	0	0	1	2	3	5	7
	Приточный	1	1	3	6	10	15	22
5 патрубков	Рециркуляционный	0	0	1	1	2	3	5
	Приточный	0	1	2	4	6	9	14
Диаметр 200 мм		**Гидравлическое сопротивление, кПа**						
2 патрубка	Рециркуляционный	0	1	2	3	5	8	12
	Приточный	1	2	5	10	16	24	36
3 патрубка	Рециркуляционный	0	0	1	1	2	4	5
	Приточный	1	1	2	4	7	10	16
4 патрубка	Рециркуляционный	0	0	0	1	1	2	3
	Приточный	0	1	1	2	4	6	9

42NH и NL - Типоразмер 5								
Расход воздуха, л/с		**56**	**139**	**208**	**278**	**347**	**417**	**486**
Расход воздуха, м³/ч		**200**	**500**	**750**	**1000**	**1250**	**1500**	**1750**
Диаметр 160 мм		**Гидравлическое сопротивление, кПа**						
3 патрубка	Рециркуляционный	2	7	11	16	21	27	33
	Приточный	6	13	22	35	50	69	91
4 патрубка	Рециркуляционный	1	3	5	8	12	16	20
	Приточный	6	10	15	20	26	34	42
5 патрубков	Рециркуляционный	1	2	4	7	9	12	16
	Приточный	5	8	12	16	21	27	33
6 патрубков	Рециркуляционный	1	2	3	4	6	8	11
	Приточный	3	5	8	11	14	18	22
Диаметр 200 мм		**Гидравлическое сопротивление, кПа**						
2 патрубка	Рециркуляционный	2	6	9	14	18	23	29
	Приточный	5	11	19	30	45	62	82
3 патрубка	Рециркуляционный	1	3	5	7	10	14	18
	Приточный	5	9	13	18	23	30	37
4 патрубка	Рециркуляционный	0	2	3	4	6	8	10
	Приточный	3	5	7	10	13	17	21
5 патрубков	Рециркуляционный	0	1	2	3	4	5	6
	Приточный	2	3	4	6	8	10	13
6 патрубков	Рециркуляционный	0	1	1	2	2	3	4
	Приточный	1	2	3	4	6	7	9

42NH - Типоразмер 6								
Расход воздуха, л/с		**83**	**167**	**278**	**361**	**444**	**556**	**639**
Расход воздуха, м³/ч		**300**	**600**	**1000**	**1300**	**1600**	**2000**	**2300**
Диаметр 200 мм		**Гидравлическое сопротивление, кПа**						
3 патрубка	Рециркуляционный	2	3	6	8	11	15	19
	Приточный	3	7	12	16	20	26	30
4 патрубка	Рециркуляционный	1	2	3	5	6	9	11
	Приточный	2	4	6	9	11	14	17
5 патрубков	Рециркуляционный	1	1	2	3	4	5	7
	Приточный	1	2	4	5	7	9	11
Диаметр 250 мм		**Гидравлическое сопротивление, кПа**						
2 патрубка	Рециркуляционный	2	3	6	8	10	14	18
	Приточный	3	6	11	14	18	24	28
3 патрубка	Рециркуляционный	1	1	2	3	4	6	8
	Приточный	1	3	5	6	8	10	12
4 патрубка	Рециркуляционный	0	1	1	2	2	3	4
	Приточный	1	1	2	3	4	6	7

42NH - Типоразмер 7								
Расход воздуха, л/с		**139**	**278**	**417**	**500**	**556**	**694**	**778**
Расход воздуха, м³/ч		**500**	**1000**	**1500**	**1800**	**2000**	**2500**	**2800**
Диаметр 200 мм		**Гидравлическое сопротивление, кПа**						
4 патрубка	Рециркуляционный	1	2	3	5	6	8	10
	Приточный	1	5	12	18	22	35	44
5 патрубков	Рециркуляционный	0	1	2	3	4	5	6
	Приточный	1	3	8	11	14	22	28
6 патрубков	Рециркуляционный	0	1	2	2	2	3	4
	Приточный	1	2	5	8	10	15	19
Диаметр 250 мм		**Гидравлическое сопротивление, кПа**						
3 патрубка	Рециркуляционный	1	1	3	3	4	6	7
	Приточный	1	4	9	13	16	25	32
4 патрубка	Рециркуляционный	0	1	1	2	2	3	4
	Приточный	1	2	5	7	9	14	17
5 патрубков	Рециркуляционный	0	0	1	1	1	2	2
	Приточный	0	1	3	4	5	9	11

8 - ПРЕДЕЛЬНЫЕ ЭКСПЛУАТАЦИОННЫЕ ПАРАМЕТРЫ

	Режим охлаждения	Режим обогрева
Водяной контур	Мин. температура воды на входе > 5 °C	Макс. температура воды на входе < 80 °C
	Концентрация этилен- или пропиленгликоля < 40 %	Концентрация этилен- или пропиленгликоля < 40 %
	Рабочее давление в водяном контуре <15,5 бар (1550 кПа)	Рабочее давление в водяном контуре <15,5 бар (1550 кПа)
Температура и влажность окружающего воздуха	T < 27 °C / относительная влажность 65 %	T < 40 °C
	или абсолютная влажность < 14,7 г/кг сухого воздуха	
Температура приточного воздуха	T < 12°C при максимальной влажности окружающего воздуха (14,7 г/кг сухого воздуха)	T < 60 °C с приточным пленумом и патрубками для присоединения воздуховодов
		Рекомендуемая температура для предотвращения температурного расслоения воздуха в помещении T < 35 °C
Электродвигатель EC – Электропитание	Мин.: 216 В	Мин.: 216 В
	Макс.: 244 В	Макс.: 244 В
	1 фаза; 50 или 60 Гц	1 фаза; 50 или 60 Гц
Электродвигатель AC – Электропитание	Мин.: 207 В	Мин.: 207 В
	Макс.: 253 В	Макс.: 253 В
	1 фаза; 50 или 60 Гц	1 фаза; 50 или 60 Гц
	(60 Гц не применяется для 42NH325 и 335)	(60 Гц не применяется для 42NH325 и 335)

ПРИМЕЧАНИЕ. Все рабочие характеристики, сертифицированные Eurovent, приведены для применений 50 Гц.
При работе с частотой тока 60 Гц скорость вращения и потребляемая мощность электродвигателя вентилятора обычно несколько выше, чем при работе с частотой 50 Гц.

9 - ТЕХНИЧЕСКИЕ ХАРАКТЕРИСТИКИ 42NL/42NH

Новые канальные вентиляторные доводчики 42NL/H компании Carrier для системы Hydronic отличаются широкой областью применения и поставляются в двух исполнениях:
- 42NL: низкое давление, в основном для обслуживания гостиниц
- 42NH: высокое давление, в основном для обслуживания офисных зданий

Агрегаты нового модельного ряда поставляются в корпусах 6 типоразмеров:
- Типоразмеры 2/3/4/5: малая высота (235 мм), холодопроизводительность до 6 кВт
- Типоразмеры 6/7: средняя высота (285 мм), холодопроизводительность от 5 до 12 кВт

Агрегаты 42NL/H_AC/LEC изготовлены в соответствии с требованиями следующих европейских директив
- По машинному оборудованию (98/37 CE), откорректированная
- По низковольтному оборудованию (2006/95/CEE)
- По электромагнитной совместимости (2004/108/CEE), и других применимых европейских стандартов
- Безопасность агрегатов: электрооборудование машин и механизмов, общие требования (EN 60204-1)
- По излучению электромагнитных помех: IEC 61000-3-3
- По устойчивости к электромагнитным помехам: IEC 61000-6-4
- По устойчивости к электромагнитным помехам: IEC 61000-6-2
- Стандарт EC327/2011 по требованиям EcoDesign для вентиляторов с электроприводом

Общие сведения

Агрегаты должны быть спроектированы, изготовлены и испытаны в рамках системы контроля качества, сертифицированной в соответствии с требованиями ISO 9001 и системы контроля экологической безопасности, сертифицированной в соответствии с требованиями ISO 14001. Агрегаты должны быть сертифицированы Eurovent. Перед отправкой агрегаты должны быть испытаны на работоспособность на заводе-изготовителе.

Технические характеристики

Корпус
- Корпус 42NL/H изготовлен из оцинкованной листовой стали и полностью покрыт изнутри высокоэффективной тепло- и звукоизоляцией для оптимизации тепловых и акустических характеристик агрегата.
- Для того чтобы отвечать требованиям действующих нормативных документов (в частности по классу огнестойкости) вентиляторный доводчик 42NL/H соответствует классу M1 по изоляции (в соответствии с NF P 92-507) и уровню Euroclass B-s3-d0 (в соответствии с EN 13501).
- Агрегат в стандартной комплектации оснащен виброизолирующими опорами.

Электродвигатели вентилятора
- Вентиляторные доводчики 42NL/H должны быть оснащены радиальными вентиляторами двустороннего всасывания, простым, двойным или тройным рабочим колесом:
  - Электродвигатель EC с низким энергопотреблением (LEC) отвечает требованиям по энергетической эффективности новых зданий благодаря регулируемому расходу воздуха от 0 до 100 %. Это обеспечивает идеальные климатические условия в обслуживаемом помещении.
  - Многоскоростной асинхронный электродвигатель, отвечающий требованиям Erp2015, со встроенной защитой от перегрузки.

Нагревающий или охлаждающий теплообменник
- Агрегаты 42NL/42NH должны быть оснащены либо охлаждающим/нагревающим теплообменником с переключением режимов, либо моноблочным нагревающим или охлаждающим теплообменником, либо охлаждающим теплообменником с электронагревателем. Водяные теплообменники должны быть оснащены ручными воздуховыпускными вентилями.
- Охлаждающие и нагревающие теплообменник должны быть изготовлены из медных труб с алюминиевым оребрением. Максимальное рабочее давление в водяном контуре должно быть не более 10 бар (1000 кПа).

Фильтр
- Вентиляторные доводчики 42NL/H должны быть оснащены, по крайней мере, одним фильтром класса G1 в соответствии с EN 779.
- Также поставляются фильтры: фильтр G3 или складчатый фильтр класса M5 в соответствии с EN 779.

Модельный ряд контроллеров
- Электронные термостаты типа A-B-C-D для любых применений
  - Тип A: 2-трубная система с электродвигателем AC
  - Тип B: 4-трубная или 2-трубная система с электронагревателями с электродвигателем AC
  - Тип C: 2-трубная система с электродвигателем EC
  - Тип D: 4-трубная или 2-трубная система с электронагревателями с электродвигателем EC
- Контроллер NTC
  - Контроллер для ПИД регулирования, совместимый с Aquasmart Evolution System (собственный протокол изготовителя CCN)
  - Управление приводными направляющими заслонками воздуховыпускной решетки в ручном или автоматическом режиме
  - Управление электродвигателем EC для повышения уровня комфорта
  - Управление по сигналу датчика CO_2 для повышения качества воздуха в помещении
- Контроллер WTC
  - Открытый протокол связи BACnet или LON
  - Контроллер для ПИД регулирования
  - Широкий выбор интерфейсов пользователя, настенный пульт управления или пульт дистанционного управления
  - Управление приводными направляющими заслонками воздуховыпускной решетки в ручном или автоматическом режиме
  - Управление электродвигателем EC для повышения уровня комфорта
  - Управление по сигналу датчика CO_2 для повышения качества воздуха в помещении
  - Дополнительные модули для управления освещением и/или жалюзи с того же пульта управления
  - Широкий выбор датчиков (освещенности, присутствия и т. п.)

Опции для клапанов
- Регулирующие 2-ходовые или 4-ходовые клапаны с электропитанием 230 В:
  - Двухпозиционный привод, 230 В
  - 3-позиционный привод с плавающим шпинделем, 230 В
- Регулируюшие и балансировочные 2-ходовые клапаны. Клапаны типа «два-в-одном», позволяющие задавать номинальный расход воды через вентиляторный доводчик и регулировать расход воды с помощью контроллера NTC или WTC с электропитанием 230 В:
  - Двухпозиционный привод, 230 В
  - 3-позиционный привод с плавающим шпинделем, 230 В

Quality and Environment
Management Systems
Approval

Заказ №: R0008, 10.2015. Взамен заказа №: R0008, 03.2015.
Изготовитель сохраняет право вносить изменения в спецификацию продукта без уведомления.

Напечатано в Европейском союзе.